DC20-01.01.08

Технический каталог

Система технологического охлаждения RELIABILITY RECORD.

Внутренние блоки кассетного типа

МОДЕЛИ:

DAT70ALCS1
DAT100ALCS1
DAT140ALCS1

DAICHI

БЛАГОДАРИМ ВАС ЗА ВЫБОР КОНДИЦИОНЕРА КОМПАНИИ °DAICHI!

Перед началом пользования кондиционером прочтите внимательно данное Руководство!

Назначение кондиционера

Кондиционер охлаждает, нагревает, осушает и перемешивает воздух в помещении с использованием технологии экономии электроэнергии и встроенного таймера. Он также очищает воздух от пыли и автоматически поддерживает температуру, заранее установленную на пульте дистанционного управления.

Первые рекомендации, которые могут пригодиться сразу после приобретения кондиционера

- Кондиционер является сложным электромеханическим прибором и рассчитан на продолжительный срок службы. Для создания комфортного микроклимата в помещении на протяжении всего этого срока необходимо сначала произвести профессиональный монтаж кондиционера. Поручите это сертифицированному специалисту, чтобы сохранить заводскую гарантию, правильно выбрать место установки и исключить необходимость ремонтов.
- Данное Руководство рассказывает о мультисистеме. Другие модельные ряды этого типа несколько отличаются, но условия пользования ими остаются теми же самыми. Перед началом пользования кондиционером внимательно ознакомьтесь с основными разделами Руководства, которое держите всегда под рукой для получения необходимой информации.
- К пользованию кондиционером не следует допускать малолетних детей. Следите за тем, чтобы они не использовали кондиционер в своих играх.

Производитель оставляет за собой право вносить изменения в конструкцию, дизайн и функциональные возможности своей продукции без уведомления. Более подробную информацию по внесённым изменениям можно получить на сайте www.daichi.ru

СОДЕРЖАНИЕ

1. Конструктивные особенности ____ 4
2. Технические характеристики ____ 7
3. Размеры ____ 9
4. Зоны обслуживания ____ 10
5. Схемы трубопроводов ____ 11
6. Электрические схемы ____ 12
7. Таблицы производительности ____ 13
8. Электрические характеристики ____ 17
9. Уровень шума ____ 18

1. КОНСТРУКТИВНЫЕ ОСОБЕННОСТИ

Внешний вид

- **Независимо от мощности, все внутренние блоки имеют одинаковый размер и дизайн панели, гармонирующей с интерьером.**
- **Равномерно распределенный в четырех направлениях воздушный поток.**
  Четыре воздуховыпускных отверстия обеспечивают эффективную циркуляцию воздуха для охлаждения или обогрева комнаты с поддержанием одинаковой температуры во всех ее уголках. Режим интенсивного воздушного потока позволяет до максимума увеличить эффективность кондиционирования в помещениях высотой более 3 м.
- **Плоский корпус для удобства монтажа и обслуживания**
  Модели имеют высоту 230 мм, а модели 9,0 – 14 кВт – высоту 300 мм, что удобно для монтажа в ограниченном пространстве за подвесными потолками.
- **Низкий уровень шума при работе**
  Венилятор новой конструкции, кольцо и встроенные регулирующие компоненты позволили значительно снизить шум при работе.

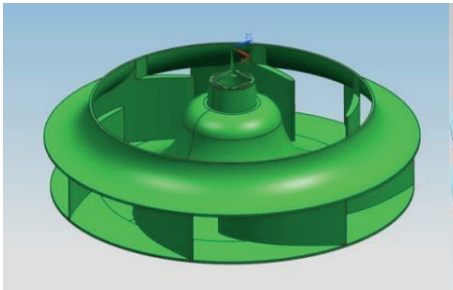

Вентилятор старой конструкции

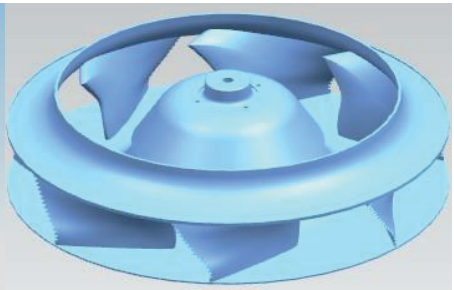

Оптимизированный вентилятор

- **Повышенная надежность**
  a) Толщина дренажного поддона для сбора конденсата, изготовленного методом вакуумной формовки, увеличена с 0,45 мм до 0,8 мм. Еще больше повышено качество и улучшена надежность.
  b) В соединении дренажного поддона используется технология вспенивания, позволяющая улучшить герметичность соединения.

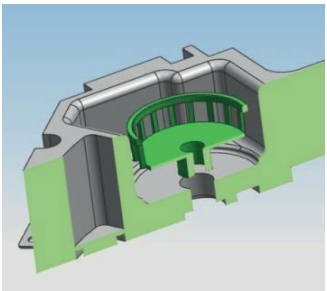

Соединение старой конструкции

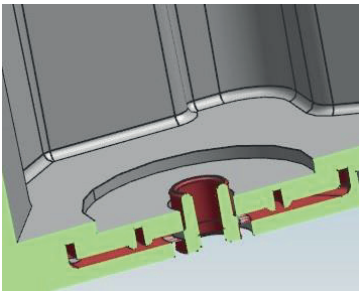

Соединение новой конструкции

a) Конденсатор изолирован в коробке из листового металла, это улучшает безопасность и повышает надежность.
b) Используется новое реле уровня воды. Поплавок находится на поверхности воды, это позволяет избежать закупоривания примесями.
c) Проводка электрического питания и управления разнесены, это значительно снизило помехи.

- **Упрощенные монтаж и техническое обслуживание**

  Оптимизированное соединение электропроводки и применение к проводке и применение вставной клеммной колодки позволило упростить монтаж и техническое обслуживание.

  Упрощенный монтаж благодаря использованию электронных регулирующих элементов.

- **Гибкое распределение воздуха**

  a) В зависимости от требований, обусловленных размещением устройства и формой помещения, доступны 7 вариантов распределения воздуха в 2-4 направлениях.

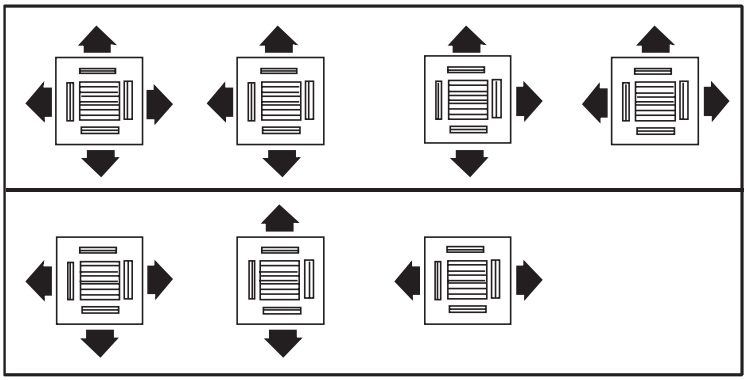

b) Возможно подсоединение воздуховода.

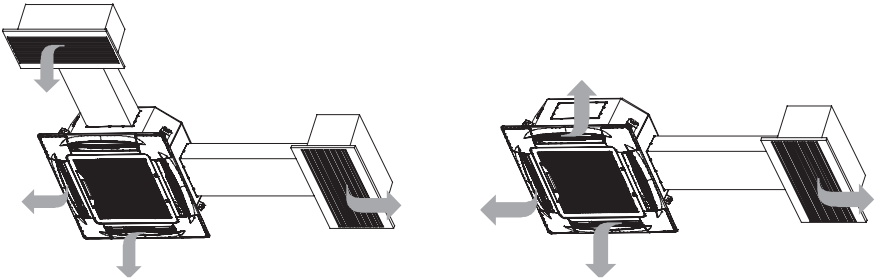

- **Свежий воздух способствует комфорту и здоровому образу жизни.**

- **Патрубок забора свежего воздуха**
  Дренажный насос обеспечивает преодоление перепада высот до 750 мм.

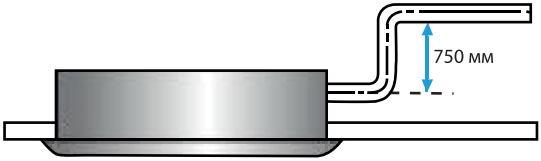

2. ТЕХНИЧЕСКИЕ ХАРАКТЕРИСТИКИ

Модель			DAT70ALCS1	DAT100ALCS1	DAT140ALCS1
Параметры электропитания			220-240 В~ 50 Гц		
Охлаждение	Мощность	кВт	9	11,2	14
	Потребляемая мощность	Вт	140	165	176
	Номинальный ток	А	0,67	0,72	0,75
Обогрев	Мощность	кВт	10	12,5	16
	Потребляемая мощность	Вт	140	165	176
	Номинальный ток	А	0,67	0,72	0,75
Электродвигатель вентилятора внутреннего блока	Модель		YDK50-6S	YDK65-6S	YDK65-6S
	Тип		Переменного тока		
	Класс изоляции		B		
	Класс безопасности		IP20		
	Потребляемая мощность	Вт	130	150	160
	Производительность	Вт	50	65	65
	Емкость конденсатора	мкФ	2,5	3,5	4
Теплообменная секция внутреннего блока	Число рядов		2	2	3
	Шаг труб (a) × шаг между рядами (b)	мм	21*13,37		
	Расстояние между ребрами	мм	1,5		
	Тип оребрения		Гидрофильный алюминий		
	Диаметр трубки	мм	Ø7		
	Тип трубы		Труба с внутренней канавкой		
	Длина × высота × ширина теплообменника	мм	2051*252*26,74		2007*252*40,11
	Количество контуров		8	8	12
Расход воздуха через внутренний блок (выс./ср./низк.)		$м^3$/ч	1332/1129/908	1651/1304/1127	1658/1335/1130
Уровень звукового давления (выс./ср./низк.)		дБ (А)	43/39/38	45/42/40	46/41/39
Корпус внутреннего блока	Габариты (Ш×В×Г)	мм	840*300*840		
	Размер упаковки (Ш×В×Г)	мм	955*330*955		
	Масса нетто/брутто	кг	28,7/34,1	28,7/34,1	30,9/36,3
Декоративная панель	Габариты (Ш×В×Г)	мм	950*54,5*950		
	Размер упаковки (Ш×В×Г)	мм	1035*90*1035		
	Масса нетто/брутто	кг	6/9		
Тип хладагента			R410A		
Тип дросселя			Электронный расширительный вентиль		
Расчетное давление (В/Н)		МПа	4,4/2,6		
Подключение трубопроводов	Трубопровод жидкостной линии	мм	Ø9,53		
	Трубопровод газовой линии	мм	Ø15,9		
	Дренажная труба	мм	Ø32		

Примечания:

Значение производительности определяется следующими условиями:
Охлаждение: Температура воздуха в помещении: 27°C по сухому термометру/19°C по влажному термометру;
Температура наружного воздуха: 35°C по сухому термометру/24°C по влажному термометру.
Обогрев: Температура воздуха в помещении: 20°C по сухому термометру/15°C по влажному термометру; Температура наружного воздуха: 7°C по сухому термометру/6°C по влажному термометру.
Длина трубопровода: Длина соединительного трубопровода 7,5 м, разность высот 0.
Измерения уровня шума проводятся в акустическом помещении для испытаний с твердым отражательным по-лом в положении на 1,4 м ниже центра устройства.

3. РАЗМЕРЫ

Единицы измерения: мм

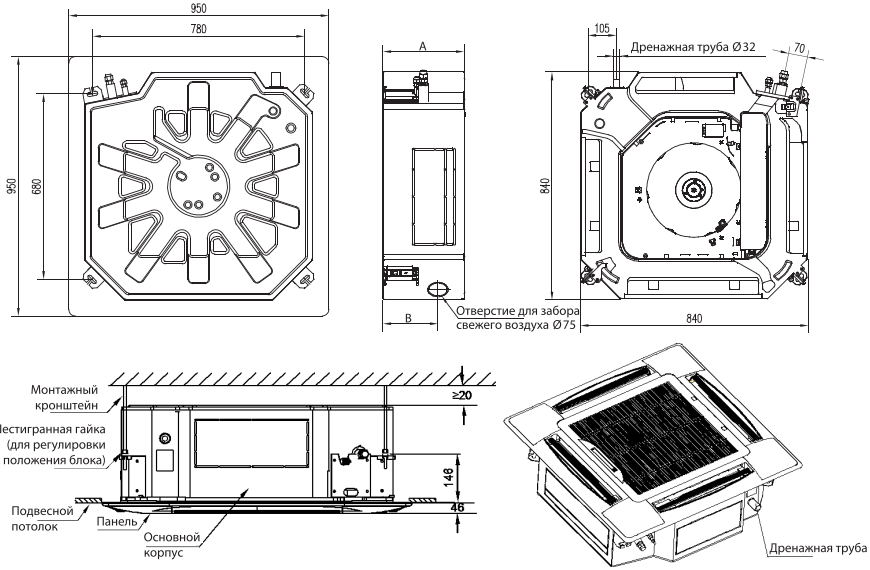

Модель	A, мм	B, мм
DAT-ALC	300	197

4. ЗОНЫ ОБСЛУЖИВАНИЯ

1. Необходимо предусмотреть достаточное пространство для монтажа и технического обслуживания.
2. Потолок должен быть горизонтальным и достаточно прочным, чтобы выдержать вес блока.
3. Не должно быть препятствий для входа и выхода воздуха из кондиционера.
4. Выходящий из кондиционера воздух должен равномерно распределяться по помещению.
5. Трубки холодильного контура и дренажный шланг должны легко и свободно отсоединяться.
6. Кондиционер не должен находиться рядом с источниками тепла.

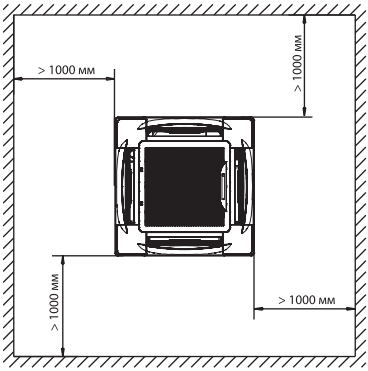

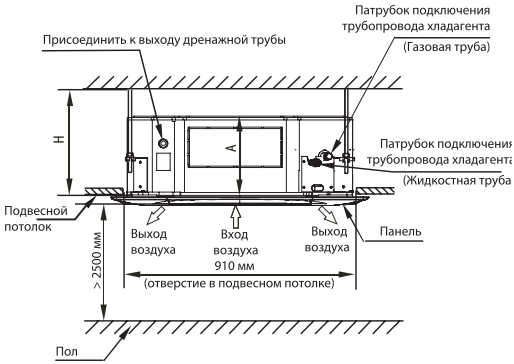

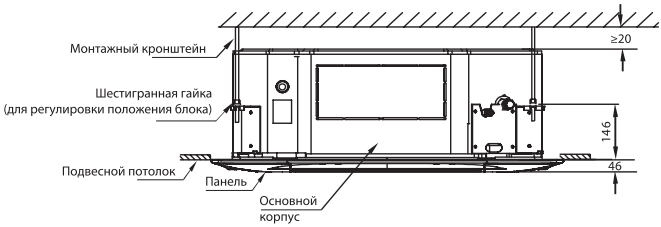

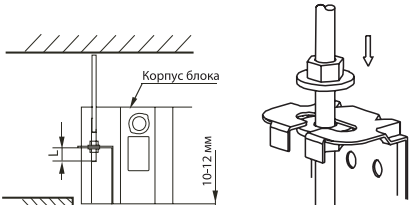

Модель	A, мм	H, мм
DAT-A	300	330 мм

5. СХЕМЫ ТРУБОПРОВОДОВ

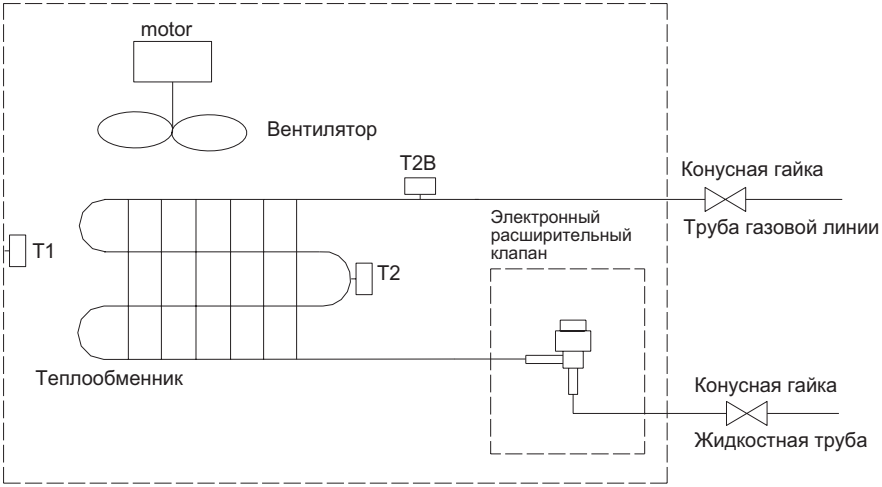

T1: Датчик температуры окружающего воздуха;
T2: Датчик температуры в средней части испарителя;
T2B: Датчик температуры на выходе испарителя.

- Диаметр соединительного отверстия трубы хладагента

Модель	Трубопровод газовой линии	Трубопровод жидкостной линии
DAT-ALC	Ø15,9	Ø9,53

6. ЭЛЕКТРИЧЕСКИЕ СХЕМЫ

Обратите внимание:

Используйте трехжильный экранированный провод, экран необходимо соединить с металлической пластиной

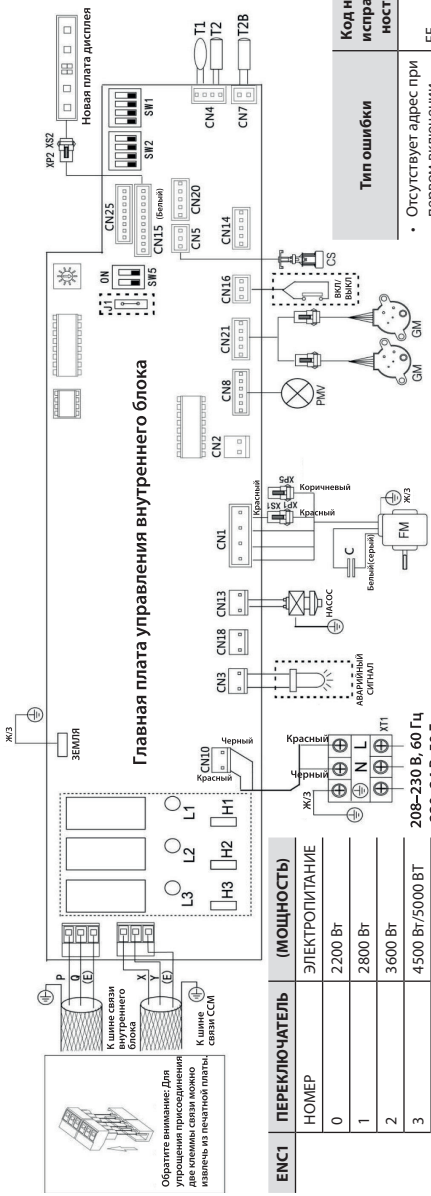

ENC1	ПЕРЕКЛЮЧАТЕЛЬ	(МОЩНОСТЬ)
	НОМЕР	ЭЛЕКТРОПИТАНИЕ
	0	2200 Вт
	1	2800 Вт
	2	3600 Вт
	3	4500 Вт/5000 ВТ
	4	5600 Вт/6300 Вт
	5	7100 Вт
	6	8000 Вт
	7	9000 Вт
	8	10000 В
		11200 Вт
	9	12500 Вт
		14000 Вт

Обозначение	Название	Обозначение	Название	Обозначение	Название
FM	Электродвигатель вентилятора внутреннего блока	XP1-8 XS1-8	Соединители	GM	Двигатель привода жалюзи
PMV	Электронный расширительный вентиль			C	Конд. электродв. вентилятора
T1	Температура в помещении Датчик	XT1	Клемма	ALARM	Сигнальная лампа (опция)
T2B	Датчик темп. наружной трубы	PUMP	Электродвигатель насоса	CN15	Разъем новой платы
T2	Датчик температуры в середине трубы	cs	Реле уровня воды		

Тип ошибки	Код неисправности
• Отсутствует адрес при первом включении электропитания	FE
• Несоответствие MYHOME	H0
• Конфликт режимов	E0
• Ошибка обмена данными между внутренним и наружным блоками	E1
• Ошибка датчика температуры T1	E2
• Ошибка датчика температуры (T2)	E3
• Ошибка датчика температуры (T2B)	E4
• Ошибка наружного блока	Ed
• Ошибка памяти ЭСППЗУ E7	E7
• Ошибка реле уровня воды EE	EE

7. ТАБЛИЦЫ ПРОИЗВОДИТЕЛЬНОСТИ

7.1 Таблицы холодопроизводительности

Модель блока (кВт)	Температура наружного воздуха (°C, сух. терм.)	Температура воздуха в помещении (°C, сух./влажн. терм.)													
		14/20		16/23		18/26		19/27		20/28		22/30		24/32	
		TC	SC	TC	SC	TC	SC	TC	SC	TC	SC	TC	SC	TC	SC
		кВт	кВт	кВт	кВт	кВт	кВт	кВт	кВт	кВт	кВт	кВт	кВт	кВт	кВт
9.0	10	6,2	4,9	7,3	5,3	8,4	5,8	9,0	5,9	9,6	6,0	10,6	6,1	11,7	6,0
	12	6,2	4,9	7,3	5,3	8,4	5,8	9,0	5,9	9,6	6,0	10,6	6,1	11,5	5,9
	14	6,2	4,9	7,3	5,3	8,4	5,8	9,0	5,9	9,6	6,0	10,6	6,1	11,4	5,9
	16	6,2	4,9	7,3	5,3	8,4	5,8	9,0	5,9	9,6	6,0	10,6	6,1	11,3	5,8
	18	6,2	4,9	7,3	5,3	8,4	5,8	9,0	5,9	9,6	6,0	10,6	6,1	11,0	5,8
	20	6,2	4,9	7,3	5,3	8,4	5,8	9,0	5,9	9,6	6,0	10,6	6,1	10,8	5,7
	21	6,2	4,9	7,3	5,3	8,4	5,8	9,0	5,9	9,6	6,0	10,6	6,1	10,6	5,6
	23	6,2	4,9	7,3	5,3	8,4	5,8	9,0	5,9	9,6	6,0	10,6	6,1	10,5	5,5
	25	6,2	4,9	7,3	5,3	8,4	5,8	9,0	5,9	9,6	6,0	10,6	6,1	10,4	5,5
	27	6,2	4,9	7,3	5,3	8,4	5,8	9,0	5,9	9,6	6,0	10,3	5,9	10,4	5,4
	29	6,2	4,9	7,3	5,3	8,4	5,8	9,0	5,9	9,6	6,0	10,1	5,7	10,3	5,4
	31	6,2	4,9	7,3	5,3	8,4	5,8	9,0	5,9	9,6	6,0	10,0	5,7	9,9	5,3
	33	6,2	4,9	7,3	5,3	8,4	5,8	9,0	5,9	9,6	6,0	9,9	5,6	9,9	5,3
	35	6,2	4,9	7,3	5,3	8,4	5,8	9,0	5,9	9,5	6,0	9,6	5,5	9,7	5,3
	37	6,2	4,9	7,3	5,3	8,4	5,8	9,0	5,9	9,3	5,8	9,5	5,4	9,6	5,3
	39	6,2	4,9	7,3	5,3	8,4	5,8	9,0	5,9	9,2	5,7	9,4	5,3	9,6	5,3
	42	6,2	4,9	7,3	5,3	8,4	5,8	9,0	5,9	9,2	5,7	9,4	5,3	9,6	5,3
	44	6,2	4,9	7,3	5,3	8,4	5,8	9,0	5,9	9,2	5,7	9,4	5,3	9,6	5,3
	46	6,2	4,9	7,3	5,3	8,4	5,8	9,0	5,9	9,2	5,7	9,4	5,3	9,6	5,3

Модель блока (кВт)	Температура наружного воздуха (°C, сух. терм.)					Температура воздуха в помещении (°C, сух./влажн. терм.)									
		14/20		16/23		18/26		19/27		20/28		22/30		24/32	
		TC	SC	TC	SC	TC	SC	TC	SC	TC	SC	TC	SC	TC	SC
		кВт	кВт	кВт	кВт	кВт	кВт	кВт	кВт	кВт	кВт	кВт	кВт	кВт	кВт
11.2	10	7,7	5,9	9,1	6,5	10,5	7,1	11,2	7,2	11,9	7,4	13,3	7,6	15,5	8,2
	12	7,7	5,9	9,1	6,5	10,5	7,1	11,2	7,2	11,9	7,4	13,3	7,6	14,4	7,7
	14	7,7	5,9	9,1	6,5	10,5	7,1	11,2	7,2	11,9	7,4	13,3	7,6	14,2	7,6
	16	7,7	5,9	9,1	6,5	10,5	7,1	11,2	7,2	11,9	7,4	13,3	7,6	14,1	7,5
	18	7,7	5,9	9,1	6,5	10,5	7,1	11,2	7,2	11,9	7,4	13,3	7,6	14,0	7,5
	20	7,7	5,9	9,1	6,5	10,5	7,1	11,2	7,2	11,9	7,4	13,3	7,6	13,9	7,4
	21	7,7	5,9	9,1	6,5	10,5	7,1	11,2	7,2	11,9	7,4	13,3	7,6	13,8	7,4
	23	7,7	5,9	9,1	6,5	10,5	7,1	11,2	7,2	11,9	7,4	13,1	7,5	13,7	7,3
	25	7,7	5,9	9,1	6,5	10,5	7,1	11,2	7,2	11,9	7,4	13,0	7,4	13,6	7,2
	27	7,7	5,9	9,1	6,5	10,5	7,1	11,2	7,2	11,9	7,4	12,9	7,3	13,4	7,2
	29	7,7	5,9	9,1	6,5	10,5	7,1	11,2	7,2	11,9	7,4	12,8	7,3	13,3	7,2
	31	7,7	5,9	9,1	6,5	10,5	7,1	11,2	7,2	11,9	7,4	12,7	7,2	12,8	6,9
	33	7,7	5,9	9,1	6,5	10,5	7,1	11,2	7,2	11,9	7,4	12,5	7,2	12,5	6,8
	35	7,7	5,9	9,1	6,5	10,5	7,1	11,2	7,2	11,8	7,4	12,4	7,1	12,3	6,7
	37	7,7	5,9	9,1	6,5	10,5	7,1	11,2	7,2	11,6	7,3	12,3	7,0	12,1	6,6
	39	7,7	5,9	9,1	6,5	10,5	7,1	11,2	7,2	11,4	7,1	12,2	7,0	11,9	6,6
	42	7,7	6,0	9,1	6,6	10,4	7,2	11,2	7,3	11,4	7,1	11,6	6,6	12,0	6,6
	44	7,7	6,0	9,1	6,6	10,4	7,2	11,2	7,3	11,4	7,1	11,6	6,6	12,0	6,6
	46	7,7	6,0	9,1	6,6	10,4	7,2	11,2	7,3	11,4	7,1	11,6	6,6	12,0	6,6
14.0	10	9,7	7,2	11,3	7,9	13,2	8,8	14,0	9,0	14,8	9,0	16,7	9,3	18,2	9,4
	12	9,7	7,2	11,3	7,9	13,2	8,8	14,0	9,0	14,8	9,0	16,7	9,3	17,9	9,2
	14	9,7	7,2	11,3	7,9	13,2	8,8	14,0	9,0	14,8	9,0	16,7	9,3	17,8	9,2
	16	9,7	7,2	11,3	7,9	13,2	8,8	14,0	9,0	14,8	9,0	16,7	9,3	17,5	9,0
	18	9,7	7,2	11,3	7,9	13,2	8,8	14,0	9,0	14,8	9,0	16,7	9,3	17,1	8,8
	20	9,7	7,2	11,3	7,9	13,2	8,8	14,0	9,0	14,8	9,0	16,7	9,3	16,8	8,7
	21	9,7	7,2	11,3	7,9	13,2	8,8	14,0	9,0	14,8	9,0	16,7	9,3	16,5	8,5
	23	9,7	7,2	11,3	7,9	13,2	8,8	14,0	9,0	14,8	9,0	16,4	9,3	16,4	8,4
	25	9,7	7,2	11,3	7,9	13,2	8,8	14,0	9,0	14,8	9,0	16,2	9,3	16,2	8,4
	27	9,7	7,2	11,3	7,9	13,2	8,8	14,0	9,0	14,8	9,0	16,1	9,2	16,1	8,4
	29	9,7	7,2	11,3	7,9	13,2	8,8	14,0	9,0	14,8	9,0	16,0	9,1	16,0	8,4
	31	9,7	7,2	11,3	7,9	13,2	8,8	14,0	9,0	14,8	9,0	15,8	9,0	15,4	8,1
	33	9,7	7,2	11,3	7,9	13,2	8,8	14,0	9,0	14,8	9,0	15,7	8,9	15,4	8,1
	35	9,7	7,2	11,3	7,9	13,2	8,8	14,0	9,0	14,7	8,9	15,1	8,6	15,1	8,1
	37	9,7	7,2	11,3	7,9	13,2	8,8	14,0	9,0	14,6	8,8	15,1	8,6	15,0	8,0
	39	9,7	7,2	11,3	7,9	13,2	8,8	14,0	9,0	14,3	8,7	14,6	8,4	15,0	8,1
	42	9,7	7,2	11,3	7,9	13,2	8,8	14,0	9,0	14,3	8,7	14,6	8,4	15,0	8,1
	44	9,7	7,2	11,3	7,9	13,2	8,8	14,0	9,0	14,3	8,7	14,6	8,4	15,0	8,1
	46	9,7	7,2	11,3	7,9	13,2	8,8	14,0	9,0	14,3	8,7	14,6	8,4	15,0	8,1

7.2 Таблицы теплопроизводительности

ТС: Полная тепловая мощность

Модель блока (кВт)	Температура наружного воздуха (°C)		Температура воздуха в помещении (°C, сух. терм.)					
			16,0	18,0	20,0	21,0	22,0	24,0
			ТС	ТС	ТС	ТС	ТС	ТС
	ВТ	СТ	кВт	кВт	кВт	кВт	кВт	кВт
9.0	-20,0	-19,8	5,60	5,60	5,60	5,60	5,60	5,60
	-19,0	-18,8	6,00	6,00	6,00	6,00	6,00	6,00
	-17,0	-16,7	6,30	6,30	6,30	6,30	6,30	6,30
	-15,0	-14,7	6,50	6,50	6,50	6,50	6,50	6,50
	-13,0	-12,6	6,90	6,90	6,90	6,90	6,90	6,90
	-11,0	-10,5	7,00	7,10	7,10	7,10	7,10	7,10
	-10,0	-9,5	7,30	7,30	7,30	7,30	7,30	7,30
	-9,1	-8,5	7,50	7,50	7,50	7,50	7,50	7,50
	-7,6	-7,0	7,60	7,60	7,60	7,60	7,60	7,60
	-5,6	-5,0	7,90	7,90	7,90	7,90	7,90	7,90
	-3,7	-3,0	8,30	8,30	8,30	8,30	8,30	8,30
	-0,7	0,0	8,90	8,90	8,90	8,90	8,90	8,40
	2,2	3,0	9,40	9,40	9,40	9,40	9,20	8,40
	4,1	5,0	9,70	9,70	9,70	9,70	9,20	8,40
	6,0	7,0	10,00	10,00	10,00	9,70	9,20	8,40
	7,9	9,0	10,30	10,30	10,00	9,70	9,20	8,40
	9,8	11,0	10,60	10,60	10,00	9,70	9,20	8,40
	11,8	13,0	11,00	10,80	10,00	9,70	9,20	8,40
	13,7	15,0	11,30	10,80	10,00	9,70	9,20	8,40

Модель блока (кВт)	Температура наружного воздуха (°C)		Температура воздуха в помещении (°C, сух. терм.)					
			16,0	18,0	20,0	21,0	22,0	24,0
			ТС	ТС	ТС	ТС	ТС	ТС
	ВТ	СТ	кВт	кВт	кВт	кВт	кВт	кВт
11.2	-20,0	-19,8	7,00	7,00	7,00	7,00	7,00	7,00
	-19,0	-18,8	7,50	7,50	7,50	7,50	7,50	7,50
	-17,0	-16,7	7,88	7,88	7,88	7,88	7,88	7,88
	-15,0	-14,7	8,13	8,13	8,13	8,13	8,13	8,13
	-13,0	-12,6	8,63	8,63	8,63	8,63	8,63	8,63
	-11,0	-10,5	8,75	8,88	8,88	8,88	8,88	8,88
	-10,0	-9,5	9,13	9,13	9,13	9,13	9,13	9,13
	-9,1	-8,5	9,38	9,38	9,38	9,38	9,38	9,38
	-7,6	-7,0	9,50	9,50	9,50	9,50	9,50	9,50
	-5,6	-5,0	9,88	9,88	9,88	9,88	9,88	9,88
	-3,7	-3,0	10,38	10,38	10,38	10,38	10,38	10,38
	-0,7	0,0	11,13	11,13	11,13	11,13	11,13	10,50
	2,2	3,0	11,75	11,75	11,75	11,75	11,50	10,50
	4,1	5,0	12,13	12,13	12,13	12,13	11,50	10,50
	6,0	7,0	12,50	12,50	12,50	12,13	11,50	10,50
	7,9	9,0	12,88	12,88	12,50	12,13	11,50	10,50
	9,8	11,0	13,25	13,25	12,50	12,13	11,50	10,50
	11,8	13,0	13,75	13,50	12,50	12,13	11,50	10,50
	13,7	15,0	14,13	13,50	12,50	12,13	11,50	10,50
14.0	-20,0	-19,8	8,96	8,96	8,96	8,96	8,96	8,96
	-19,0	-18,8	9,60	9,60	9,60	9,60	9,60	9,60
	-17,0	-16,7	10,08	10,08	10,08	10,08	10,08	10,08
	-15,0	-14,7	10,40	10,40	10,40	10,40	10,40	10,40
	-13,0	-12,6	11,04	11,04	11,04	11,04	11,04	11,04
	-11,0	-10,5	11,20	11,36	11,36	11,36	11,36	11,36
	-10,0	-9,5	11,68	11,68	11,68	11,68	11,68	11,68
	-9,1	-8,5	12,00	12,00	12,00	12,00	12,00	12,00
	-7,6	-7,0	12,16	12,16	12,16	12,16	12,16	12,16
	-5,6	-5,0	12,64	12,64	12,64	12,64	12,64	12,64
	-3,7	-3,0	13,28	13,28	13,28	13,28	13,28	13,28
	-0,7	0,0	14,24	14,24	14,24	14,24	14,24	13,44
	2,2	3,0	15,04	15,04	15,04	15,04	14,72	13,44
	4,1	5,0	15,52	15,52	15,52	15,52	14,72	13,44
	6,0	7,0	16,00	16,00	16,00	15,52	14,72	13,44
	7,9	9,0	16,48	16,48	16,00	15,52	14,72	13,44
	9,8	11,0	16,96	16,96	16,00	15,52	14,72	13,44
	11,8	13,0	17,60	17,28	16,00	15,52	14,72	13,44
	13,7	15,0	18,08	17,28	16,00	15,52	14,72	13,44

8. ЭЛЕКТРИЧЕСКИЕ ХАРАКТЕРИСТИКИ

Модель	Внутренний блок				Параметры электропитания		IFM	
	Гц	Напряжение	Мин.	Макс.	MCA	MFA	кВт	FLA
DAT70ALCS1	50	220-240	198	264	0,67	15	0,05	0,536
DAT100ALCS1	50	220-240	198	264	0,72	15	0,065	0,576
DAT140ALCS1	50	220-240	198	264	0,75	15	0,065	0,6

Примечания:

MCA: Мин. ток (A)
MFA: Макс. ток предохранителя (A)
кВт: номинальная мощность электродвигателя вентилятора в кВт
FLA: Ток при полной нагрузке (A)
IFM: Электродвигатель вентилятора внутреннего блока

Примечания

1. Допустимая величина напряжения
   Устройства предназначены для подключения к электросети с напряжением, укладывающимся в опреде-ленный диапазон.
2. Максимально допустимое отклонение напряжения фаз составляет 2%.
3. MCA
   MCA = 1,25 × FLA
4. Сечение провода выбирайте по значению MCA.
5. Вместо плавкого предохранителя используйте сетевой размыкатель.

9. УРОВЕНЬ ШУМА

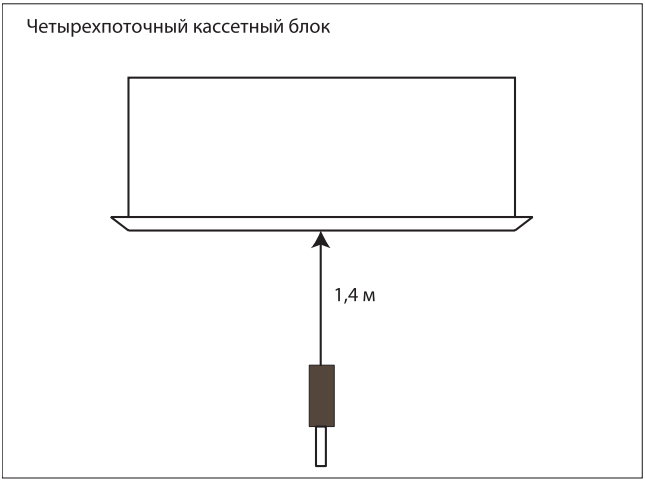

Примечания

1. Измерения уровня шума проводятся в акустическом помещении для испытаний с твердым отражательным полом в положении на 1,4 м ниже центра устройства
2. В реальных условиях эксплуатации данные значения обычно несколько выше вследствие воздействия условий окружающей среды.

Модель	Уровень звукового давления в дБ (А)		
	H	M	L
DAT70ALCS1	43	39	38
DAT100ALCS1	45	42	40
DAT140ALCS1	46	41	39

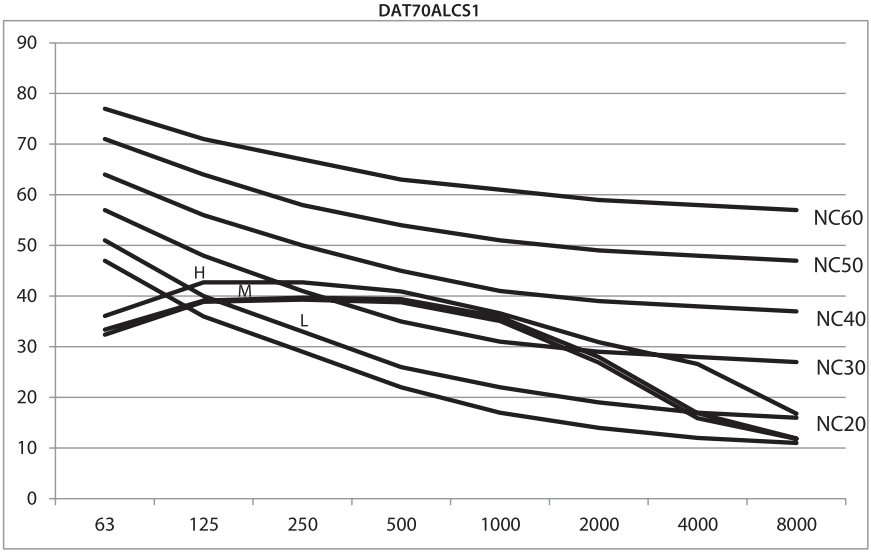
DAT70ALCS1
90
80
70
60
50
40
30
20
10
0
63
125
250
500
1000
2000
4000
8000
NC60
NC50
NC40
NC30
NC20
H
M
L

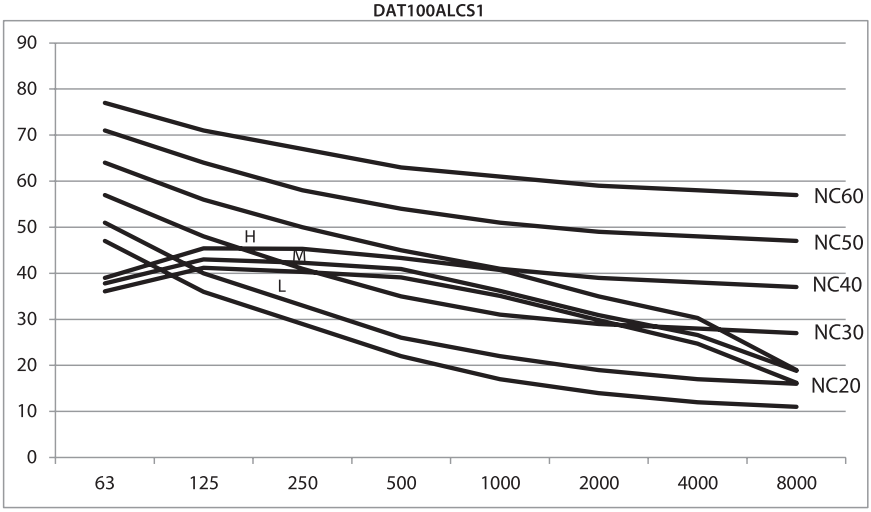
DAT100ALCS1
90
80
70
60
50
40
30
20
10
0
63
125
250
500
1000
2000
4000
8000
H
M
L
NC60
NC50
NC40
NC30
NC20

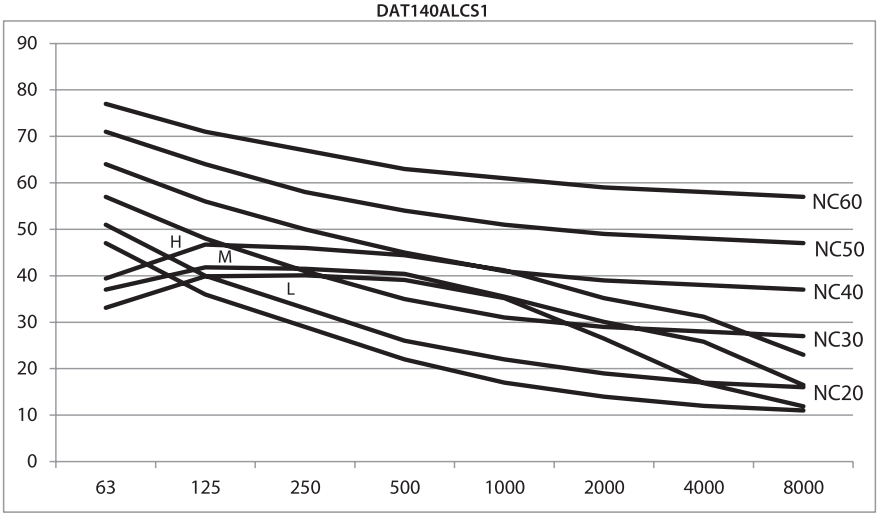
DAT140ALCS1
90
80
70
60
50
40
30
20
10
0
63
125
250
500
1000
2000
4000
8000
H
M
L
NC60
NC50
NC40
NC30
NC20