REM-D

DC24-03.06.13
06.05.26

Проводной пульт управления

DAICHI

Руководство по монтажу
и эксплуатации

Уважаемый покупатель!

Благодарим вас за приобретение продукции DAICHI. Перед установкой и эксплуатацией устройства внимательно прочитайте эту инструкцию, она поможет вам правильно его использовать. Примите во внимание следующие рекомендации, которые помогут вам правильно установить устройство и полнее использовать его возможности.

Нельзя допускать к использованию устройства детей, а также лиц не обладающих необходимыми для этого опытом и знаниями, без надзора со стороны лица, ответственного за их безопасность. Следите за детьми, не позволяйте им играть с кондиционером.

Настоящее руководство по эксплуатации содержит в себе универсальные инструкции. Некоторые функции могут быть применимы только к конкретному устройству. Иллюстрации и информация в руководстве по эксплуатации предназначены только для справки, а панель управления должна соответствовать фактической функциональности.

Компания не несет ответственности за травмирование персонала или нанесение ущерба имуществу в результате нарушения правил эксплуатации, такого как неправильная установка и отладка, не предписанное техническое обслуживание, нарушение соответствующих национальных законов и правил и промышленных стандартов, а также нарушение требований данного руководства по эксплуатации и т.д.

Производитель оставляет за собой право вносить изменения в конструкцию, дизайн и функциональные возможности своей продукции без уведомления. Более подробную информацию по внесённым изменениям можно получить на сайте aircon-wifi.ru/rem

Содержание

1. Основные параметры 4
2. Комплект поставки 6
3. Монтаж 7
4. Главный экран 19
5. Использование опции Wi-Fi управления внутренним блоком кондиционера 20
6. Отображение ошибок 23
7. Дополнительные сведения 24

1. Основные параметры

Проводной пульт управления REM-D предназначен для управления режимами работы внутреннего блока кондиционера типа:
Промышленные системы, систем LCAC, FCU, VRV-систем DAIKIN.

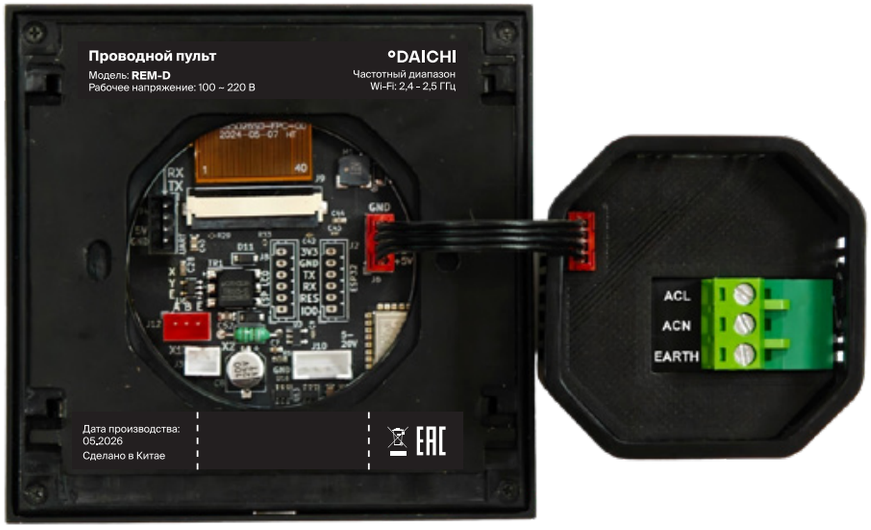

Технические характеристики пульта

Размеры корпуса (ШхВхГ):	91 x 89 x 15 (52) мм
Электропитание от сети:	220 В, 50 Гц, 1 Ф
Электропитание (Type-C / от блока кондиционера):	5 В / 5-20 В
Рабочий ток:	80 мА
Температура окружающего воздуха:	0 ~ 50 °C
Влажность окружающего воздуха:	до 90% отн. вл.
Разрешение / яркость экрана:	480×480 px / 250 nit

Технические характеристики Wi-Fi

Категории	Параметры	Значения
Wi-Fi параметры	Wi-Fi протоколы	802.11 b/g/n
Bluetooth	Bluetooth версия	BLE 5
Характеристики аппаратной части	Частотный диапазон, ГГц	2,4–2,5
	Периферийная шина	HBS
	Рабочее напряжение, (В, Гц, Ф)	AC 220, 50, 1 и DC 5 ... 20 В
	Рабочий ток, mA	80
	Диапазон рабочих температур, °C	0 ... 50
	Размеры корпуса (ШхВхГ), мм	91 x 89 x 15 (52)
	Разрешение/яркость	480×480 px / 800 DPI
	Вес, г	30
	Индикация режимов работы	Дисплей
	Технология экрана	LVGL, GFF
	Встроенные датчики	Температуры и влажности
Характеристики программного обеспечения	Wi-Fi режим	станция программная точка доступа программная точка доступа + станция
	Безопасность	WPA/WPA2
	Шифрование	WEP/TKIP/AES
	Обновление прошивки	загрузка через OTA (через сеть)
	Сетевые протоколы	IPv4, TCP/HTTP/FTP
	Пользовательская настройка	Cloud Server приложение Android/iOS

2. Комплект поставки

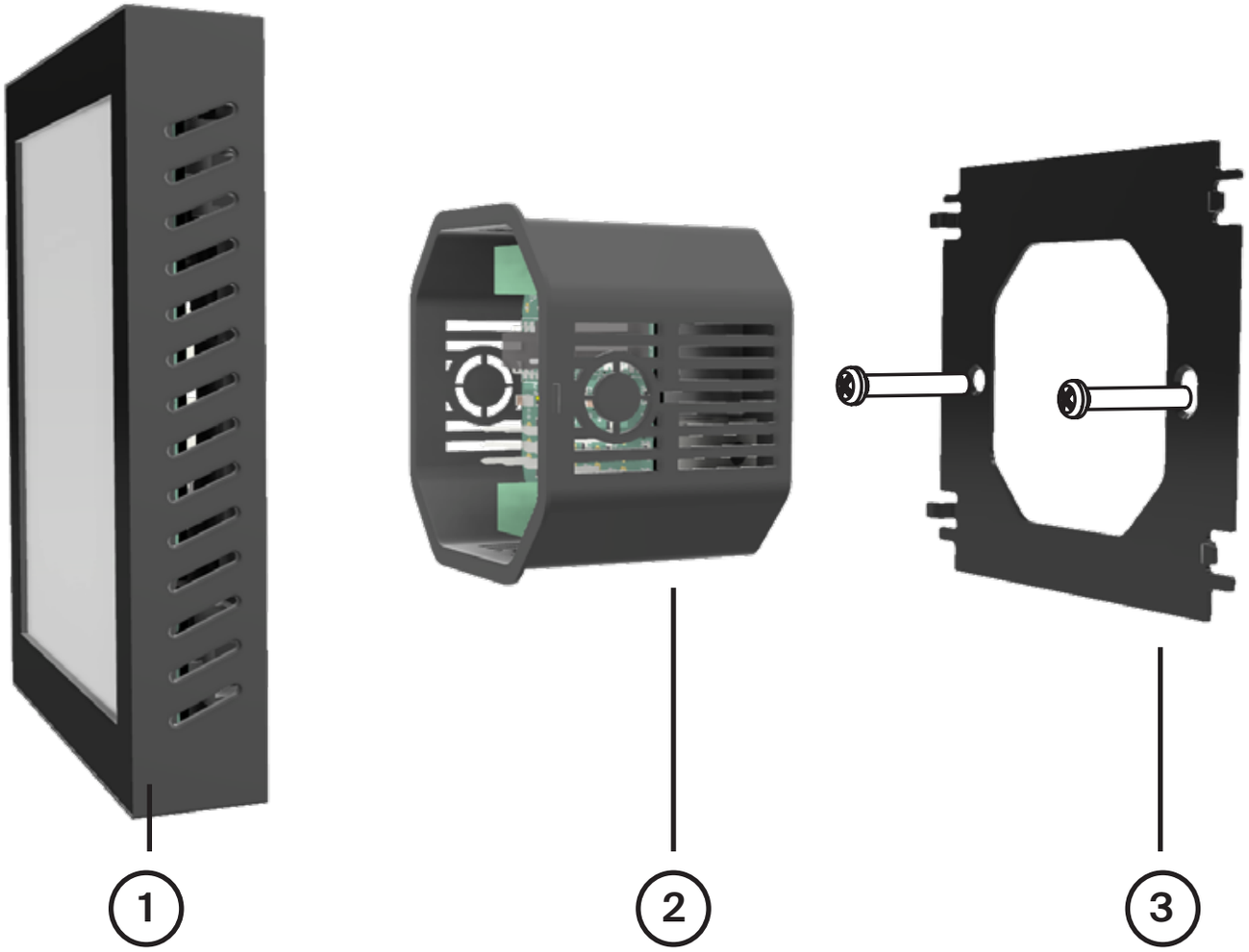

N	Наименование	Количество
1	Проводной пульт управления, основной блок	1
2	Источник питания для монтажа в подрозетник	1
3	Монтажная пластина	1
4	Кабель REMCOMX1X2HBS	1
5	Соединители	2
6	Комплект крепежа	1

3. Монтаж

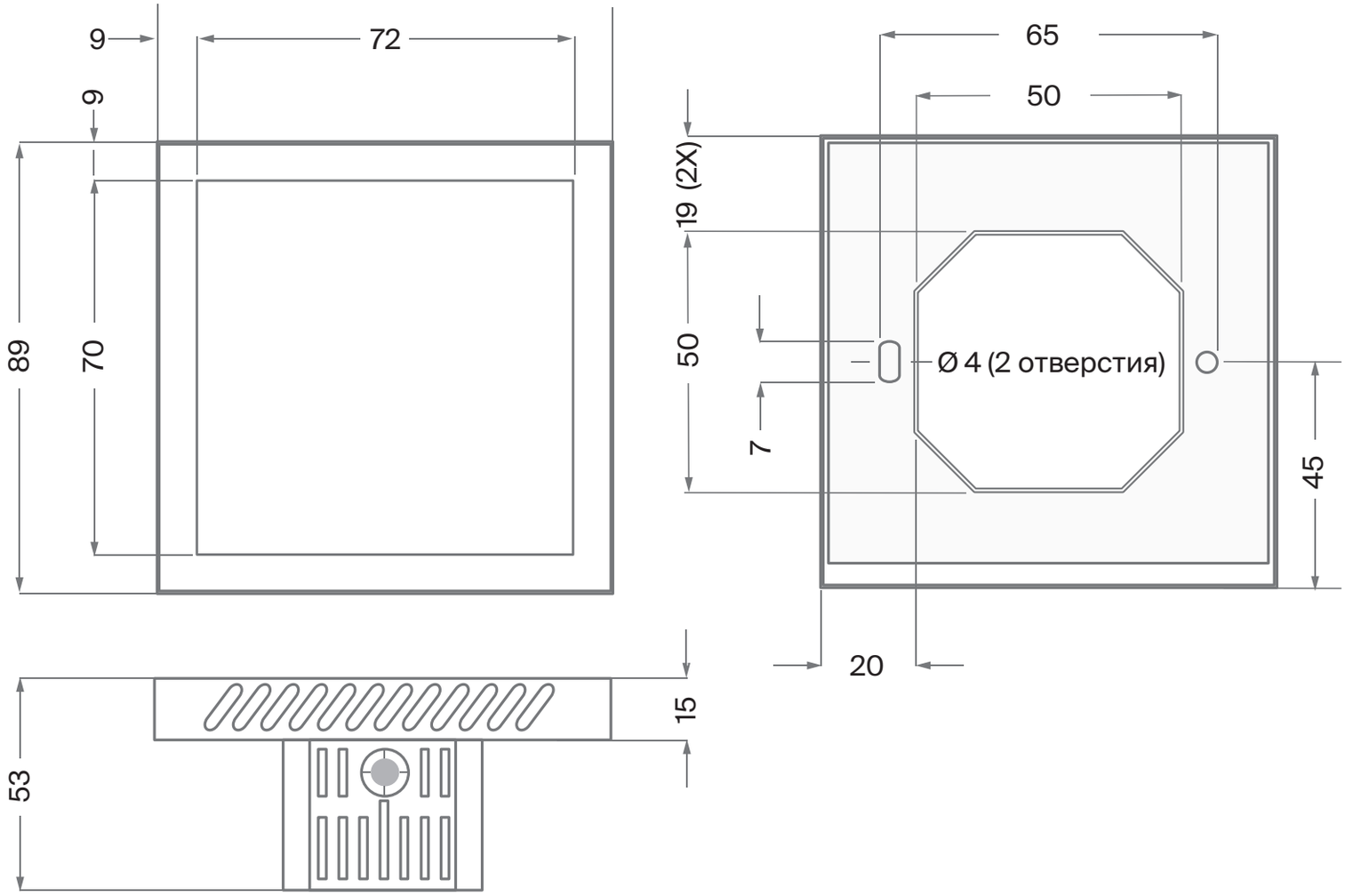

Монтажные размеры проводного пульта управления (мм)

Шаг 1

Отсоедините монтажную пластину потянув ее вниз

Шаг 2

Соедините модуль электропитания с монтажной пластиной

Шаг 3

При необходимости удалите элементы корпуса с соответствующей стороны, чтобы упростить подключение кабеля.

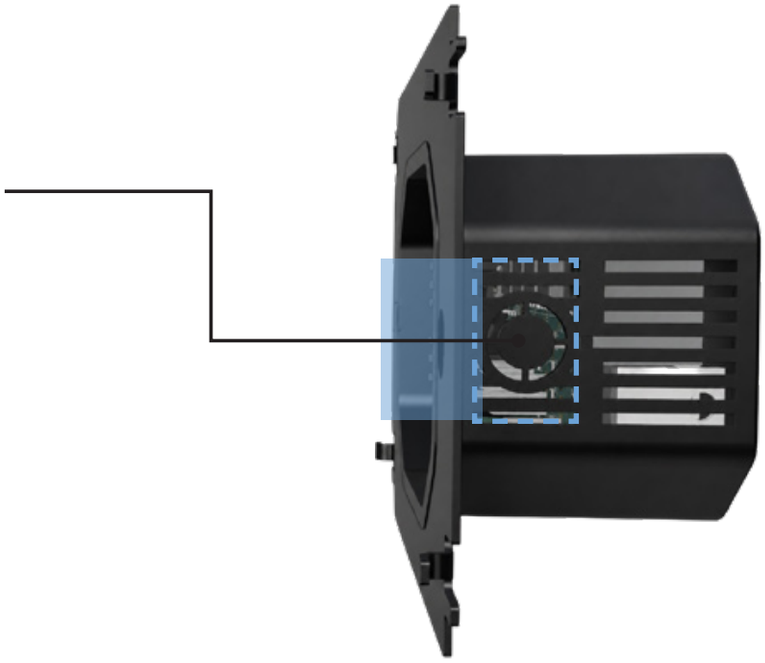

Шаг 4

Проведите кабель через отверстие корпуса и выполните подключение (L | N | GND). Для удобства монтажа клемму питания можно отсоединить, после монтажа подключить обратно

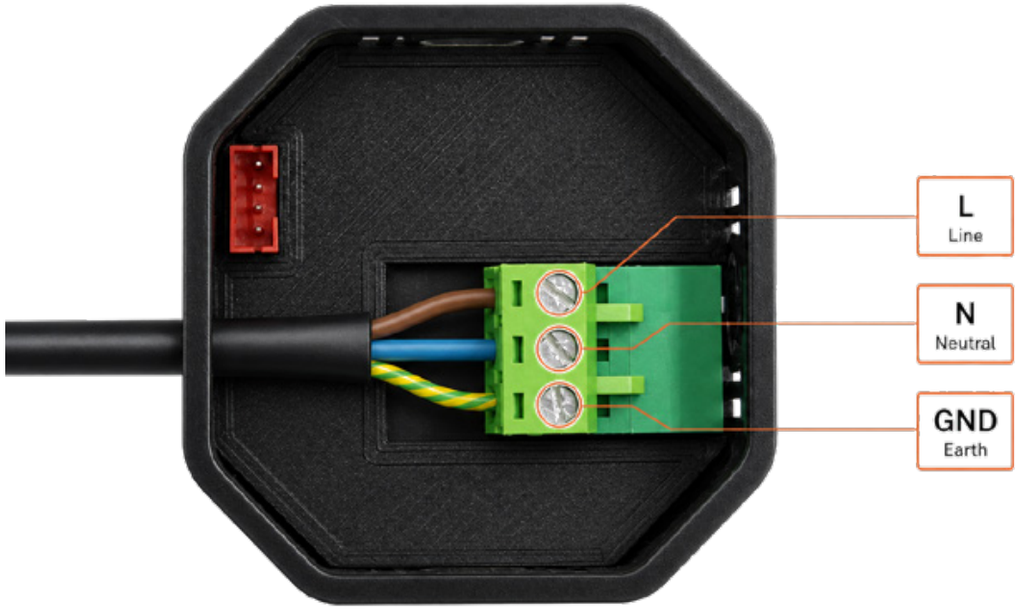

Подключение VRV-систем через HBS

Соединители
в комплекте

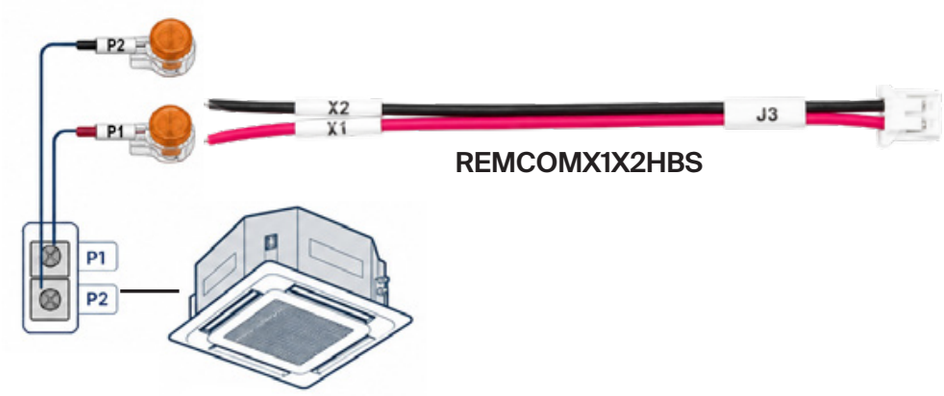

Внутренний блок VRV-системы

Альтернативные соединители
WAGO211 (не входят в комплект)

WAGO 211

Подключение к Modbus

подключение к разъему J12
(ABE красного цвета)

A, B - данные
E - земля

Подробная инструкция
и назначение регистров

Подключение к внешнему электропитанию

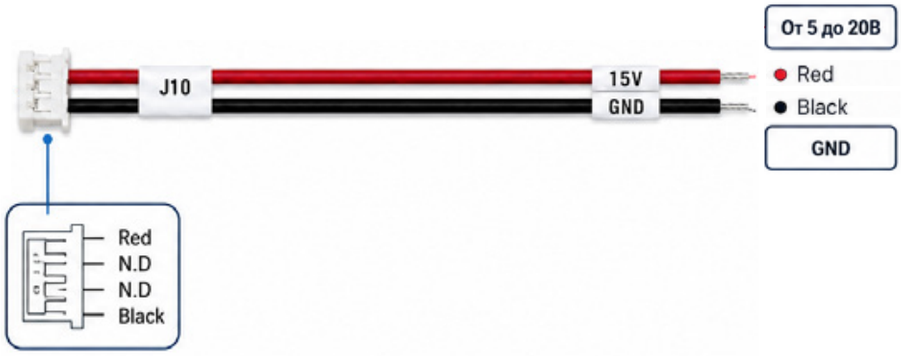

Назначение разъемов

«J3 или J13» — Разъем для подключения VRV и полупромышленных систем с интерфейсом P1P2 кабелем REMCOMX1X2HBS (в комплекте).

«J6» — Для подключения источника питания (в комплекте) — провод с красными разъемами.
«J10» — Для кабеля REMCOMPWR (для подключения электропитания DC 5-20 В).
«J12» — Для кабеля REMCOMBMS (Modbus).

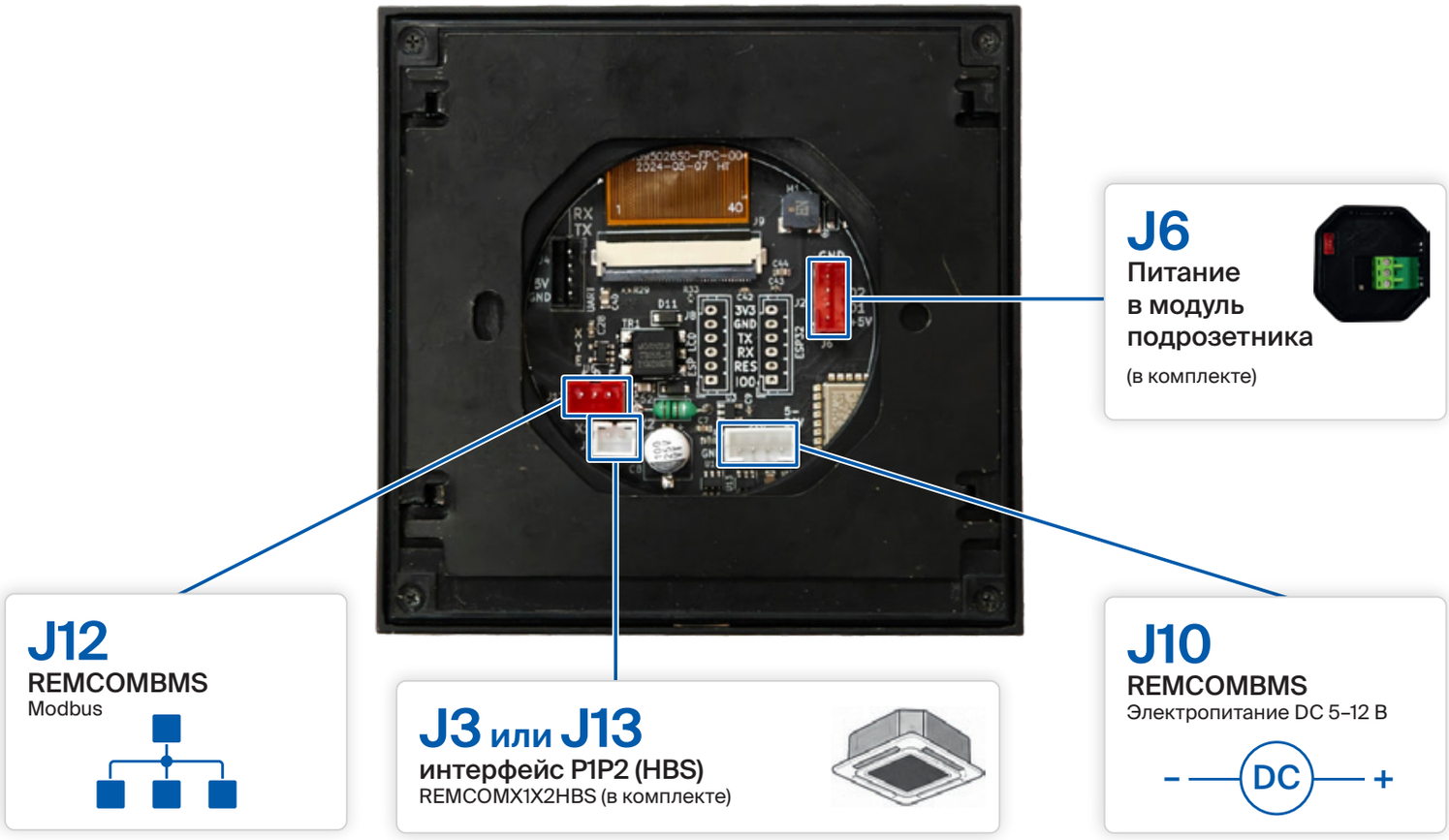

Меры предосторожности:

1. Не следует устанавливать проводной пульт управления в местах с повышенной влажностью или там, где возможны брызги воды.

2. Не следует устанавливать проводной пульт управления вблизи источников тепла или под прямыми солнечными лучами.

3. Перед монтажом следует обесточить проложенную в стенах электропроводку потребителей переменного тока. Без выполнения этого условия монтаж пульта запрещен.

4. Не следует размещать пульт вблизи устройств, излучающих электромагнитные волны. Электромагнитные волны могут нарушить работу REM-D и привести к неисправности устройства.

5. Проводной пульт управления следует устанавливать только внутри помещения, а его рабочий диапазон температур составляет 0 ~ 50 °C.

Монтаж пульта управления REM-D в подрозетник:

1. Отключите питание на линии, где будет производиться установка настенного пульта. Убедитесь, что электричество действительно отключено с помощью тестера напряжения;

2. Установите источник питания в монтажную панель (рис. Страница 6);

3. Подключите питающий кабель 110/220В к зеленому разъему источника питания REM-D (страница 6). Вы можете извлечь боковые элементы корпуса источника питания, чтобы расширить отверстие для кабеля, что облегчит процесс монтажа;

4. Далее необходимо подключить сигнальный провод. В комплект входит кабель «REMCOMX1X2HBS», который позволяет подключить устройство к интерфейсу «P1 P2». Для подключения к этому интерфейсу вам понадобится купить двужильный кабель МКЭШнг(А) 2х0.75 с заземлением или подобный ему. Максимальная длина 30 метров. Экран этого кабеля нужно заземлить. Соединение кабеля с переходником можно выполнить с помощью клемм входящих в комплект поставки или аналогичными.

Пульт управления REM-D, так же можно подключить к другим интерфейсам.

Провод	Интерфейс кондиционера
REMCOMBMS*	Для подключения Modbus
REMCOMPWR*	Для внешнего питания от 5 до 20 В

5. Чтобы закрепить монтажную панель на стене, используйте винты, которые входят в комплект. Во время установки пластины держите её так, чтобы овальное регулировочное отверстие было **справа**, а выступающие элементы были направлены от стены. **Важно установить правильно монтажную пластину, неправильный монтаж может привести к поломке электронных компонентов устройства.**
6. Снимите монтажную пластину с экранной части и соедините ее с источником питания (см. стр. 6 - элемент 2 и 3).

* Провод приобретается отдельно

7. Подключите кабель «REMCOMX1X2HBS» к белому разъёму J3 или к J13 (зависит от партии) расположенному на основной плат пульта.
8. Соедините источник питания и пульт с помощью кабеля входящего в комплект.
9. Закрепите пульт на монтажную панели прислонив к стене и надев на монтажную панель.

Настенный пульт можно установить на стену без использования подрозетника подав питание от сети постоянного тока с номинальным напряжением от 5 до 20 В. Для этого необходимо приобрести отдельно провод «REMCOMPWR» устанавливаемый в интерфейс «J10».

Меры безопасности:

- Не пытайтесь установить проводной пульт управления самостоятельно. Неправильный монтаж может вызвать поражение электрическим током или возгорание. Проконсультируйтесь с продавцом.
- Не переделывайте и не ремонтируйте проводной пульт управления. Это может привести к поражению электрическим током и возгоранию. Проконсультируйтесь с продавцом.
- Не применяйте огнеопасные материалы вблизи пульта управления (например, лак для волос или аэрозоли для насекомых). Не чистите пульт органическими соединениями, такими как растворитель. Использование органических растворителей может привести к появлению трещин, поражению электрическим током или возгоранию.
- Не играйте с пультом управления. Случайное управление пультом ребенком может привести к нарушению функций организма или навредить здоровью.

- Никогда не разбирайте проводной пульт. Касание внутренних деталей может привести к поражению электрическим током и возгоранию. Проконсультируйтесь с продавцом или допущенным специалистом по вопросам внутренних проверок и настроек.

- Во избежание поражения электрическим током не работайте с мокрыми руками.

- Не мойте пульт проводного управления. Это может, вызвать поражение электрическим током или возгорание.

- Не устанавливайте проводной пульт управления в местах, где возможно появление влаги. Если в пульт управления проникает вода, существует риск утечки тока или повреждения элементов электроники.

Выбор модели кондиционера:

- В случае если подключенного кондиционера нет в списке моделей, необходимо подключить REM-D к Wi-Fi сети (2.4 Ггц). Устройство обновит список моделей кондиционеров на актуальный.

Схема подключения проводного пульта к внутреннему блоку кондиционера

Подключение к кондиционерам DAIKIN с интерфейсом P1 P2

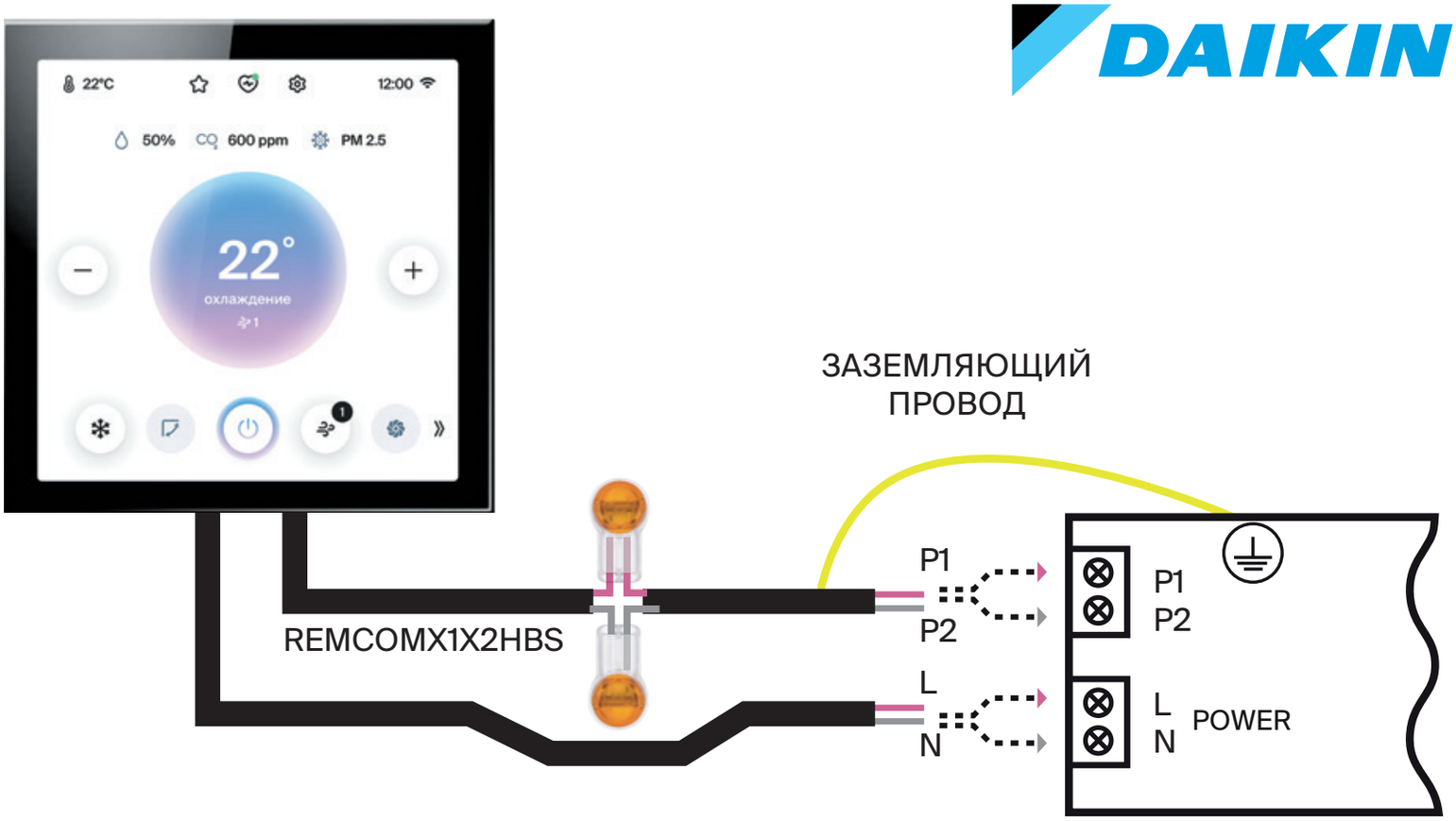

Для подключения к клеммам «P1 P2» используйте кабель REMCOMX1X2HBS и двухжильный экранированный кабель МКЭШ. Экран кабеля необходимо заземлить.

4. Главный экран

Панель навигации
- Быстрые команды
- Сервис «Климат Онлайн»
- Настройки

Текущая температура и влажность в помещении

Время / Wi-Fi

Блокировка и заставка

Режим помощи (подсказки иконок меню)

Регулировка температуры

Индикация режимов

Панель управления основными режимами

Скорость воздушного потока

Режим работы
- Охлаждение
- Нагрев
- Осушение
- Вентиляция
- Авто-режим

Управление жалюзи
набор положений зависит от моде-ли кондиционера

Включение / Выключение блока

4.1 Меню настроек

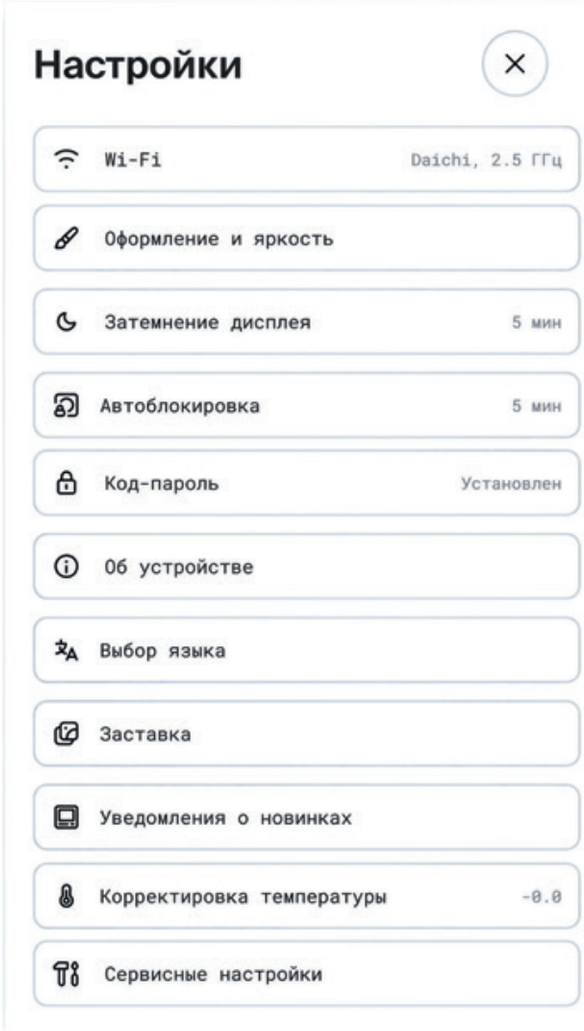

— Подключение к сети Wi-Fi

— Настройка яркости и выбор темной / светлой темы

— Выбор времени затемнения дисплея и уровня затемнения

— Настройка автоблокировки (переход на скринсейвер)

— Установка кода доступа к устройству
(рекомендуется перед установкой добавить в Daichi Comfort)

— Идентификатор устройства и версии прошивок

— Смена языка интерфейса

— Выбор виджетов и заставки
(возможно установить свою заставку из приложения)

— Разрешить уведомлять о новинках компании

— Корректировка встроенного датчика температуры
(для VRF-систем)

— Меню сервисных настроек (код -1234)
(Настройка Modbus, Связь с контроллером по BLE, Настройка времени, Сброс)

Подробнее о меню можно узнать на:
https://support.daichi.cloud/rem

Меры при неисправности оборудования:

В случае неисправности устройства (например, обнаружении запаха дыма, гари), остановите кондиционер и выключите питание. Дальнейшая эксплуатация при данных обстоятельствах опасна, поскольку может привести к отказу оборудования, поражению электрическим током или возгоранию.

При обнаружении неисправности оборудования, пользователь должен не вскрывая устройство, обратиться в любой удобный для него авторизованный сервисный центр для диагностики и ремонта оборудования.

5. Использование опции Wi-Fi управления внутренним блоком кондиционера

Проводной пульт REM-D содержит Wi-Fi контроллер как опцию. Wi-Fi контроллер подключается к Интернету и позволяет из любой точки в любое время удаленно управлять работой кондиционера и отследить его текущее состояние при помощи смартфона, планшета или компьютера.

Для использования опции Wi-Fi управления:

Daichi Comfort

Скачайте в App Store или Google Play.

Загрузить в App Store

Загрузить в Google Play

Доступно на ПК и планшетах

- Загрузите бесплатное приложение Daichi Comfort (Даичи Комфорт) из App Store, Google Play, Huawei App Gallery, RuStore.
- Зарегистрируйтесь и авторизуйтесь в приложении Daichi Comfort по номеру телефона.
- Добавьте объект управления. Укажите название, например, «Дом» и часовой пояс, в этом объекте будет размещён ваш пульт REM-D.
- Добавьте помещение в объект управления и выберите устройство пульт управления REM-D.
- Укажите название помещения, в котором будет установлен REM-D пульт.
- Выберите «Пульт REM» из списка добавляемых устройств.
- Укажите название, например, «Детская». Приложение автоматически найдет пульт и отобразит серийный номер. Если приложение предлагает несколько устройств, то необходимо на пульте перейти в настройки -> Об устройстве и выбрать в приложение устройство у которого серийный номер совпадает с Wi-Fi ID на пульте.
- Подключите пульт REM-D к вашей домашней сети Wi-Fi. Выберите вашу домашнюю сеть 2.4 ГГц, введите пароль, затем нажмите далее. Устройство будет привязано к домашней сети и добавлено в приложение. Пульт можно подключить только к сети 2.4 ГГц!

- После оплаты, ваш проводной пульт REM-D с опцией Wi-Fi управления, будет управляться удаленно, где бы вы не находились, с помощью приложения Daichi Comfort.
- В случае затруднений попробуйте подключить пульт REM-D через точку доступа:

1. Убедитесь, что ползунок Wi-Fi включен. Он находится в настройках пульта REM-D (пункт меню Настройки/Настройки/Wi-Fi).
2. На смартфоне перейдите в сети Wi-Fi и выберите сеть DaichiXXXXX. Имя сети вы можете посмотреть в меню пульта Настройки/Об устройстве
3. Во всплывающем меню конфигурации нажмите Настроить Wi-Fi, далее выберите вашу домашнюю Wi-Fi сеть и пароль от неё и нажмите сохранить.
4. Далее попробуйте добавить проводной пульт управления REM-D через приложение снова.

Или подключите сеть через настройки пульта, для этого перейдите в настройки:

А. Wi-Fi
Б. Выберите нужную сеть
В. Нажмите на нее и введите пароль и нажмите «OK»

Более подробная информация об использовании Wi-Fi управления может быть найдена по ссылке:
https://support.daichi.cloud/rem

6. Отображение ошибок

При возникновении ошибки в системе, в верхней части экрана появляется символ красной точки, перечень ошибок отображается в окне истории ошибок.

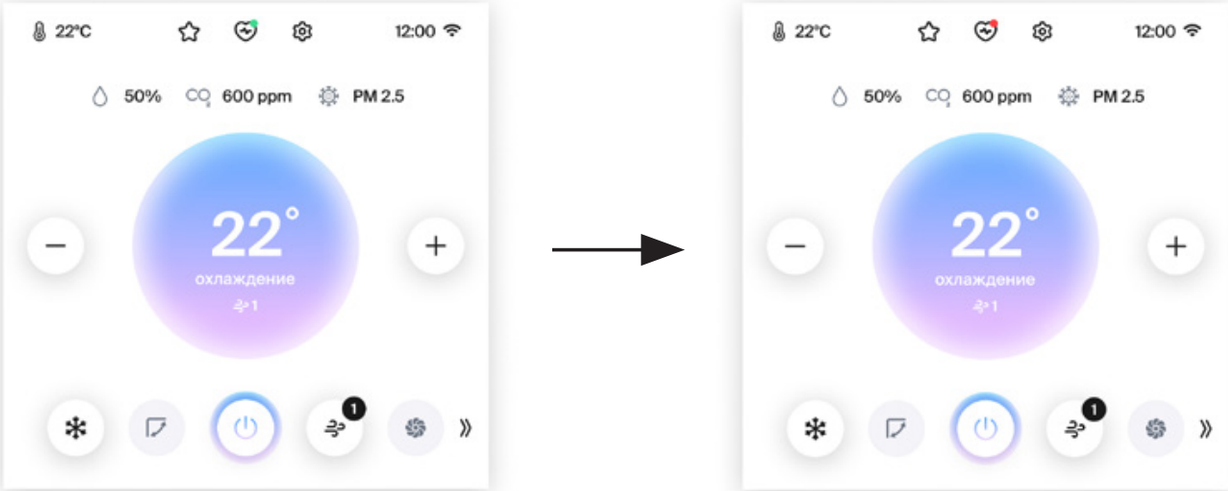

При возникновении ошибки выключите блок и обратитесь в сервисный центр.

7. Дополнительные сведения

Изготовитель: Shenzhen Taihaoda Electronics Co., Ltd.
Адрес производства: Room 301, No. 92, 94, 96, 98, Hongmian 2nd Road, Henggang Community, Henggang Street, Longgang District, Shenzhen, Китай.
Страна производства: Китай, месяц и год производства указаны на упаковке.

Импортер / организация, уполномоченная изготовителем на принятие и удовлетворение требований потребителей на территории Таможенного Союза:
ООО «ДАИЧИ», 121596, г. Москва, вн. тер. г. Муниципальный округ Можайский, ул. Толбухина, д.9, к.1, помещ. 1/П.

Единая справочная служба:
8 800 201-45-84
Список сервисных центров доступен по ссылке:
www.daichi.ru/service/

Срок службы

Установленный производителем в порядке п. 2 ст. 5 Федерального Закона РФ «О защите прав потребителей» срок службы для данного изделия равен 5 годам с даты производства при условии, что изделие используется в строгом соответствии с инструкцией по эксплуатации и применимыми техническими стандартами.

Условия транспортировки и хранения

Проводные пульты должны транспортироваться и храниться в упакованном виде.

Проводные пульты должны транспортироваться любым видом крытого транспорта в соответствии с правилами перевозки грузов, действующими на данном виде транспорта.

Состояние изделия и условия производства исключают его изменения и повреждения при правильной транспортировке. Природные стихийные бедствия на данное условие не распространяются, гарантия при повреждении от природных бедствий не распространяется (например – в результате наводнения). Проводные пульты должны храниться на стеллажах, коробки должны располагаться в соответствии с манипуляционными знаками.

Срок хранения неограничен, но не может превышать срок службы устройства.

ВАЖНО:	Не допускайте попадания влаги на упаковку! Не ставьте грузы на упаковку!

Демо режим

Пульт автоматически запустится в режиме демонстрации если не будет подключен к блоку кондиционера.

Для выхода из режима необходимо отключить его перейдя в Настройки -> Сервисные настройки -> 1234 -> Выйти из демо-режима

Сервисный режим

Для входа в сервисный режим используйте пароль: 1234

Сброс устройства

Для сброса устройства зайдите в меню
Настройки -> Сервисные настройки -> 1234 -> Сброс к заводским настройкам

Перезагрузка устройства

Для перезагрузки устройства или его отключения удерживайте кнопку питания на устройстве.

Утилизация отходов

Ваше изделие помечено этим символом. Этот символ означает, что электрические и электронные изделия, а также батарейки, не следует смешивать с несортированным бытовым мусором. Не пытайтесь демонтировать систему самостоятельно: демонтаж изделия и других частей должны проводиться квалифицированным специалистом в соответствии с местным и общегосударственным законодательством. Агрегаты и отработанные батарейки необходимо сдавать на специальную перерабатывающую станцию для утилизации, переработки и вторичного использования. Обеспечивая надлежащую утилизацию, вы способствуете предотвращению отрицательных последствий для окружающей среды и здоровья людей.

За более подробной информацией обращайтесь к монтажнику или в местные компетентные органы.

Оборудование, к которому относится настоящая инструкция, при условии его эксплуатации согласно данной инструкции, соответствует следующим техническим регламентам: ТР ТС 020/2011 «Электромагнитная совместимость технических средств», ТР ТС 004/2011 «О безопасности низковольтного оборудования».

°DAICHI