R-01

DC26-03.01.01

08.06.2026

Интерфейсный модуль. Модель: R-01

Инструкция по монтажу и эксплуатации

DAICHI

Поздравляем с покупкой!

ОСТОРОЖНО

Электромонтажные работы и установка компонентов должны выполняться квалифицированными электриками в соответствии с действующими местными и государственными нормами и правилами. Пользователям запрещается самостоятельно выполнять электромонтажные работы
и устанавливать компоненты.
Электропроводку на объекте необходимо выполнять в соответствии с электрическими схемами и приведенными далее инструкциями.
Неправильный монтаж или подключение оборудования или принадлежностей может привести к поражению электрическим током, короткому замыканию, утечке тока, возгоранию и другим повреждениям.
Перед чисткой или обслуживанием отключите электропитание. Во избежание поражения электрическим током не используйте воду для чистки модуля.
Во избежание поражения электрическим током не прикасайтесь к устройству мокрыми руками.
Не допускайте попадания на модуль пестицидов, дезинфицирующих средств или легковоспламеняющихся веществ, это может привести к повреждению устройства или возгоранию.
Не устанавливайте устройство в местах, где оно будет подвергаться воздействию коррозионноактивных, легковоспламеняющихся или взрывоопасных веществ, или масляного тумана (например, на кухне).

Общее описание

Модуль R-01 предназначен для удаленного управления релейными фанкойлами с помощью пультов REM-C, DC80W и контроллера CTRL-LF-CN-3. Подключение к пультам и контроллеру производится с помощью 4-х жильного кабеля типа МКЭШ 4, сечением от 0.5 до 0.75, допустимая длина линии — до 100 метров. Модуль R-01 имеет 5 коммутируемых линий управления для подключения к фанкойлам, с общей допустимой мощностью потребления фанкойлом до 2200 Ватт.

Модуль R-01 может подключаться к следующим типам релейных фанкойлов:

1. Тип CV – вентиляция, охлаждение. 3 скорости вентилятора и 2-х трубное подключение холодного теплоносителя.
2. Тип HV – вентиляция, нагрев. 3 скорости вентилятора и 2-х трубное подключение горячего теплоносителя.
3. Тип HVC – вентиляция, охлаждение и нагрев. 3 скорости вентилятора и 4-х трубное подключение горячего и холодного теплоносителей.
4. Тип HVC – вентиляция, охлаждение и нагрев. 3 скорости вентилятора и 4-х трубное подключение горячего и холодного теплоносителей.
5. Тип V – вентиляция, без управления охлаждением и нагревом. До 5-и скоростей вентилятора.

Комплектация R-01

№	Наименование	Количество
1	Модуль R-01	1
2	Датчик температуры SENSDSR-01	1
3	Кабель REMCOMR-01	1
4	Кабель CTRLCOMR-01	1
5	Инструкция	1
6	Соединитель пружинный СН-4	1
7	Липучка	2

Технические характеристики

№	Наименование	Количество
1	Размеры корпуса (ШхВхГ)	100 x 55 x 23 мм
2	Электропитание	5В, 50 мА
3	Число линий управления фанкойлом	5
4	Напряжение подводимое на линии управления к фанкойлом	220 В, 1 Ф
5	Сила тока на 1 линию	7,5 А
6	Общая допустимая нагрузочная способность при одновременном подключении всех 5-и линий	10 А

Условия эксплуатации

№	Наименование	Количество
1	Температура окружающего воздуха	-20 – +50 °C
2	Влажность окружающего воздуха	10 - 70 % отн. вл.

Характеристики датчика температуры SENSDSR-01

№	Наименование	Количество
1	Ток потребления	до 1,5 мА
2	Номинальное напряжение	5 В
3	Рабочий диапазон температур	-55 – +125 °C
4	Температура хранения	-40 – +80 °C
5	Диапазон измеряемых значений	-10 – +85 °C
6	Точность измерения температуры	+/- 0,5 °C

Описание индикации

Модуль R-01. Имеет два светодиодных индикатора: красный и синий.

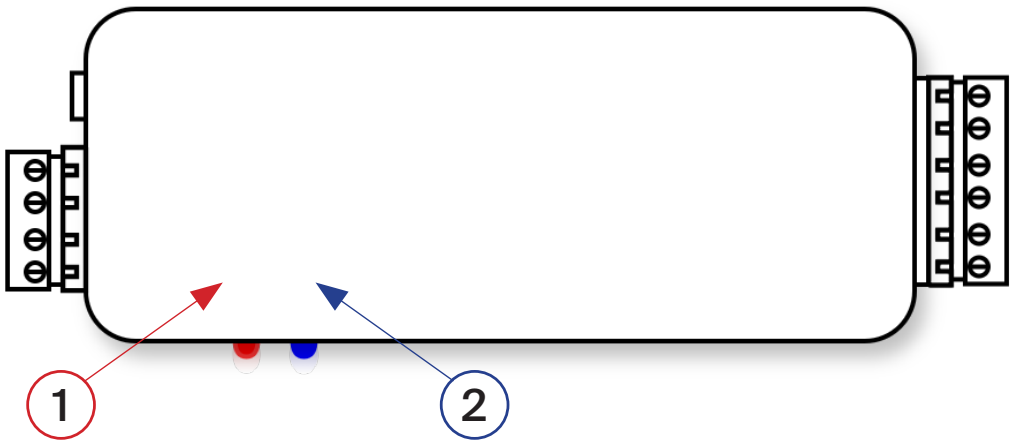

1. **Красный индикатор** горит при включенном питании
2. **Синий индикатор** мигает при обмене данными с пультом или контроллером.

Подключение R-01

Назначение разъемов

XP1 – подключение пультов и контроллеров по шине XYE.
XP4 – для подключения фанкойла.
XP2 – подключение внешнего датчика температуры SENSDSR-01.

Разъемы, вид сверху:

Для корректной работы модуля необходимо подключить к R-01 датчик температуры SENSDSR-01.

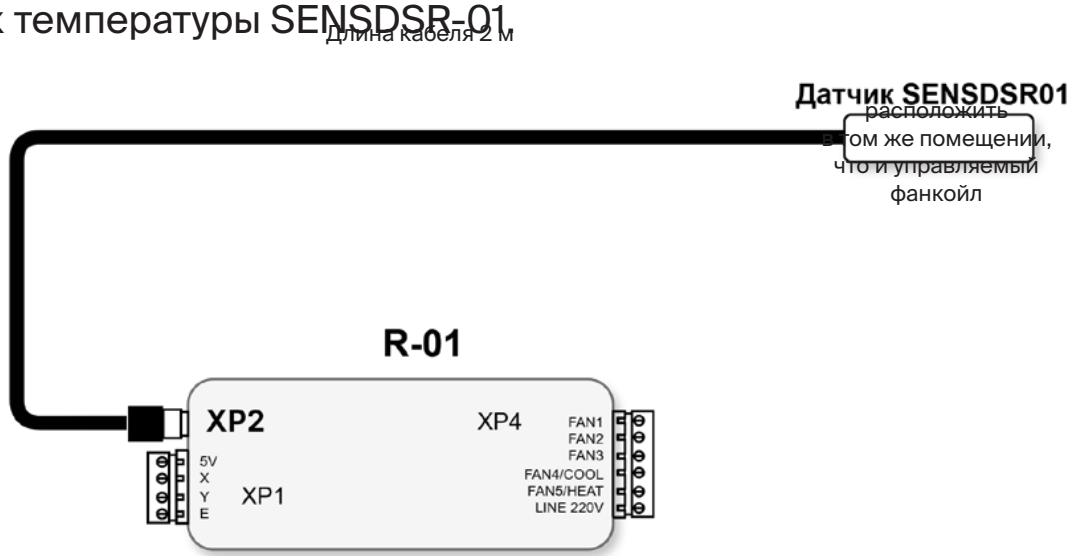

Выбор межблочного кабеля

Силовые межблочные кабели выбираются в соответствии с мощностью оборудования, защитных устройств и нормативными документами, которые регламентируют выбор, расчёт параметров, требования к конструкции кабелей и их сечению:

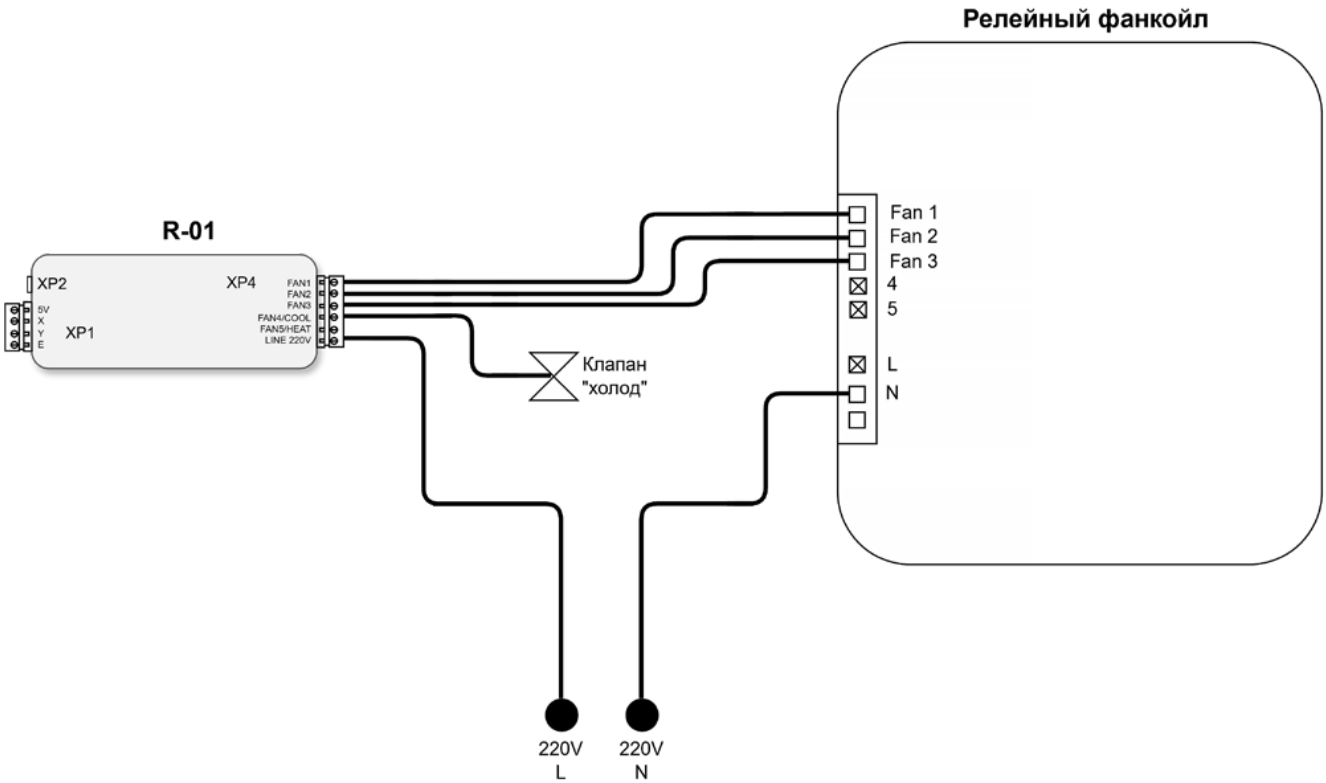

Подключение R-01 к пульту REM-C

1. Подключение к REM-C осуществляется с помощью кабеля REMCOMR-01. Разъем кабеля J4 подключается в гнездо J4 пульта, разъем J5 подключается в гнездо J5 пульта REM-C:

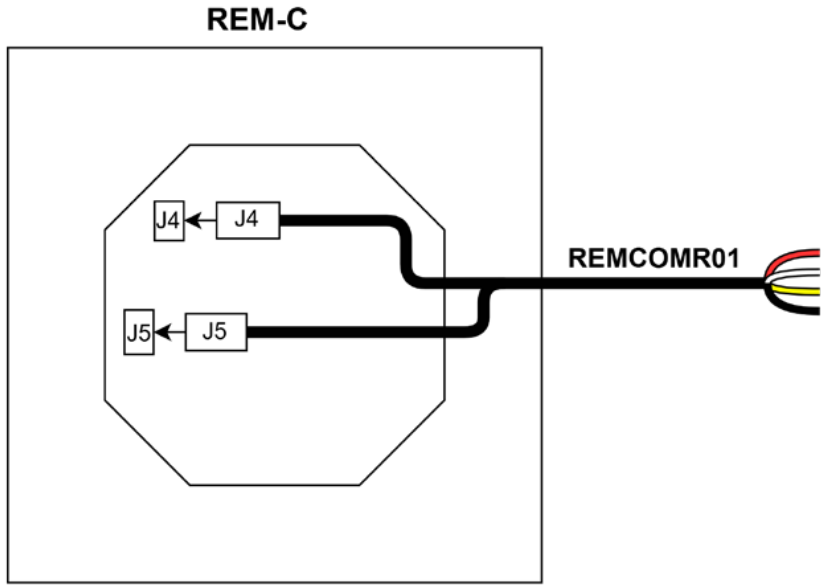

2. Зачищенные концы кабеля подключить к соединителю пружинному CH-4 в соответсвии с цветовой маркировкой:

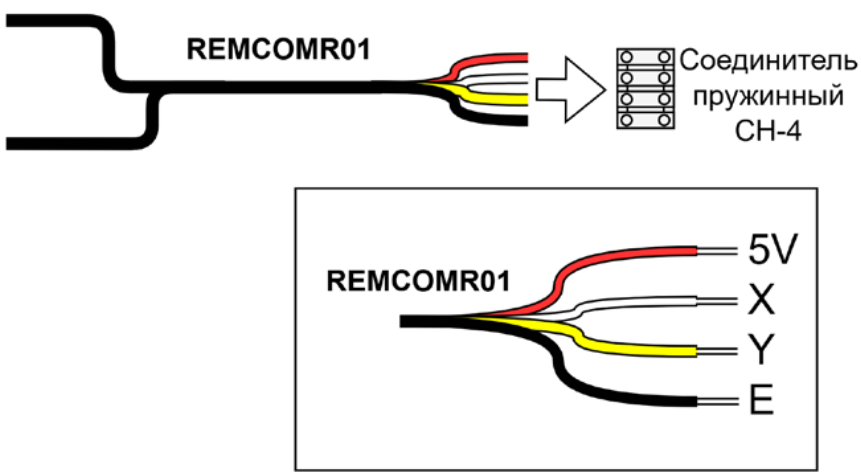

Подключение R-01 к пульту REM-C

3. Зачищенные концы кабеля МКЭШ 4x0.5/0.75 подключить к соединителю пружинному СН-4, предварительно определив назначение каждой жилы путем «прозвонки» при использовании кабеля МКЭШ 4x0.5/0.75 с одноцветными жилами:

4. Удостовериться, что жилы кабеля МКЭШ 4x0.5/0.75 соответствуют назначению:

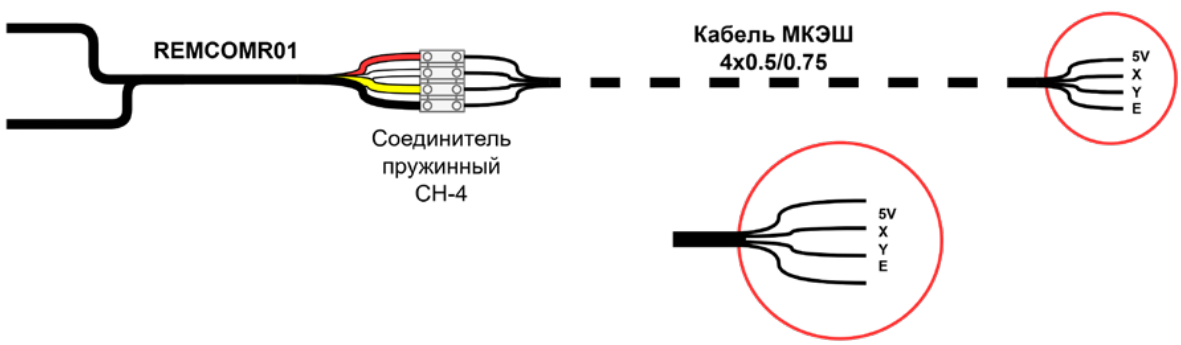

5. Подключить кабель МКЭШ 4x0.5/0.75 к контроллеру R-01 в разъемный соединитель XP1:

Подключение R-01 к пульту REM-C

6. Общая схема подключения R-01 к REM-C:

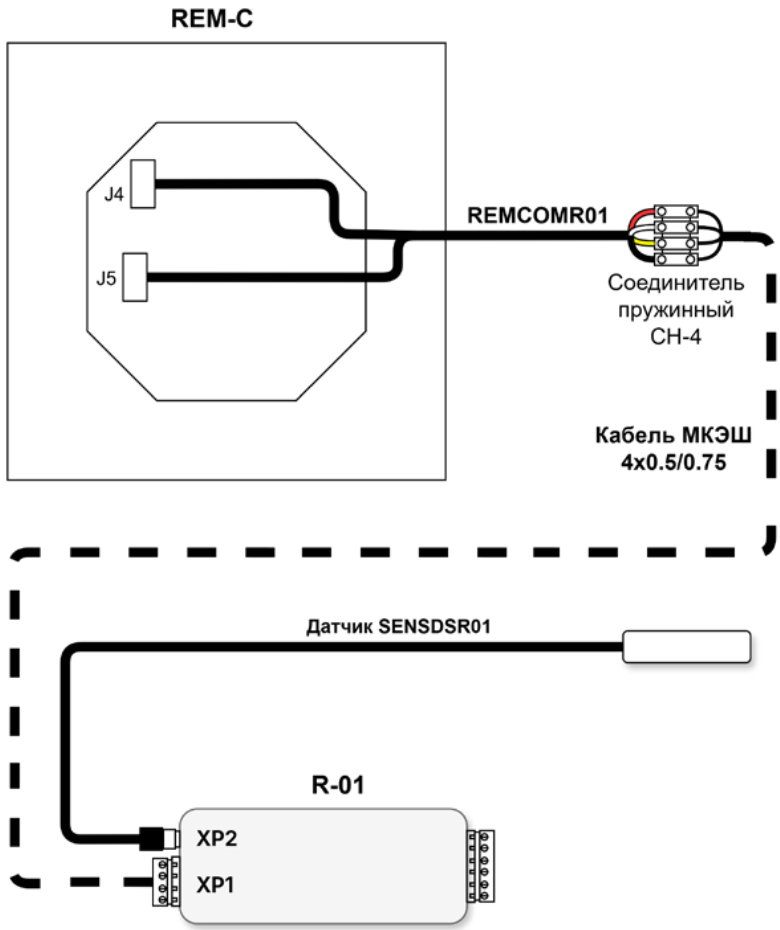

Подключение R-01 к пульту REM-C

7. Подключение R-01 к фанколам для пульта REM-C производится в зависимости от типа фанкойла и в соответствии со следующими схемами:

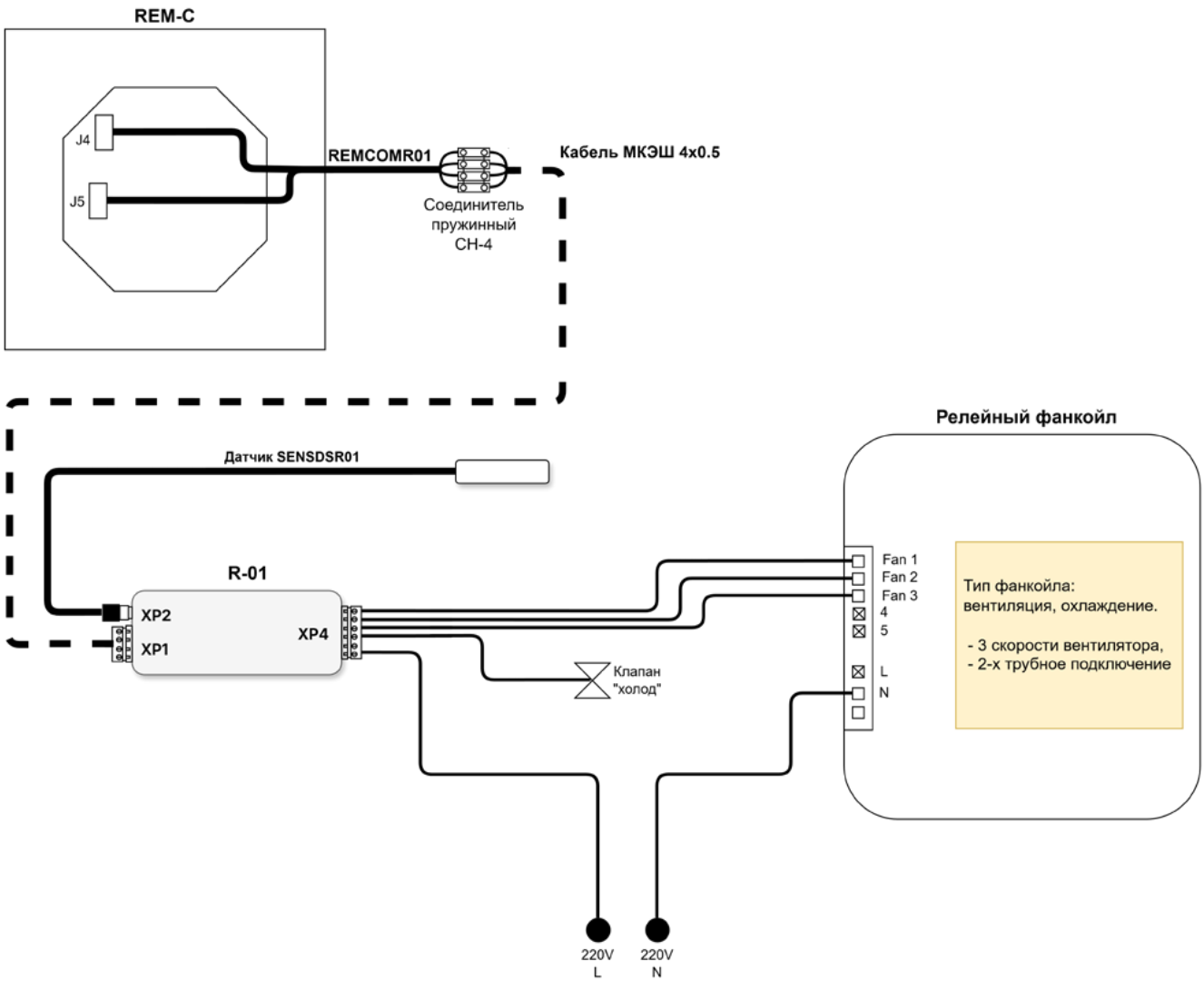

Подключение R-01 к пульту REM-C

7.1. Тип CV – вентиляция, охлаждение. 3 скорости вентилятора
7.2. Тип HV – вентиляция, нагрев. 3 скорости вентилятора

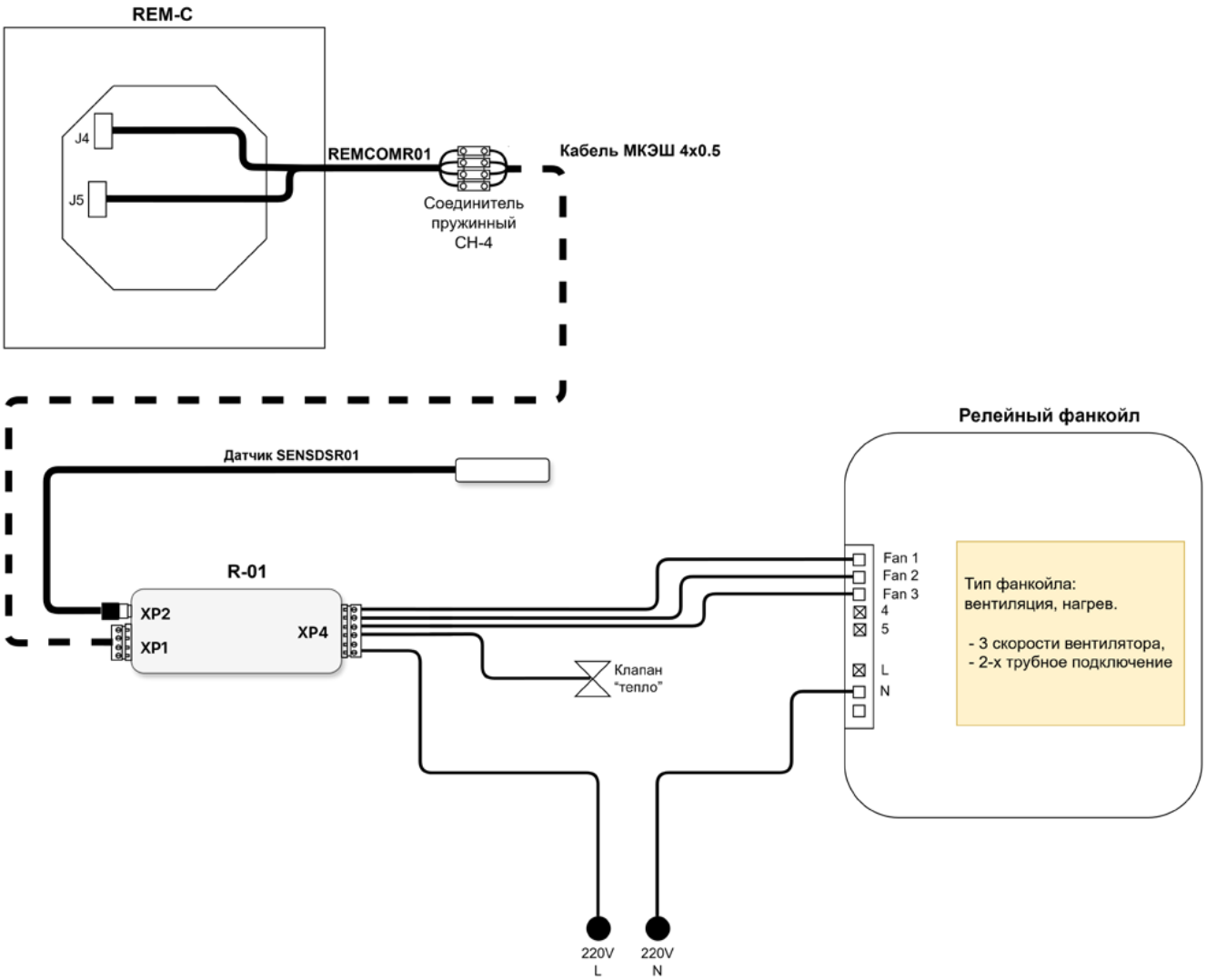

Подключение R-01 к пульту REM-C

7.3. Тип HVC – вентиляция, охлаждение и нагрев. 3 скорости вентилятора

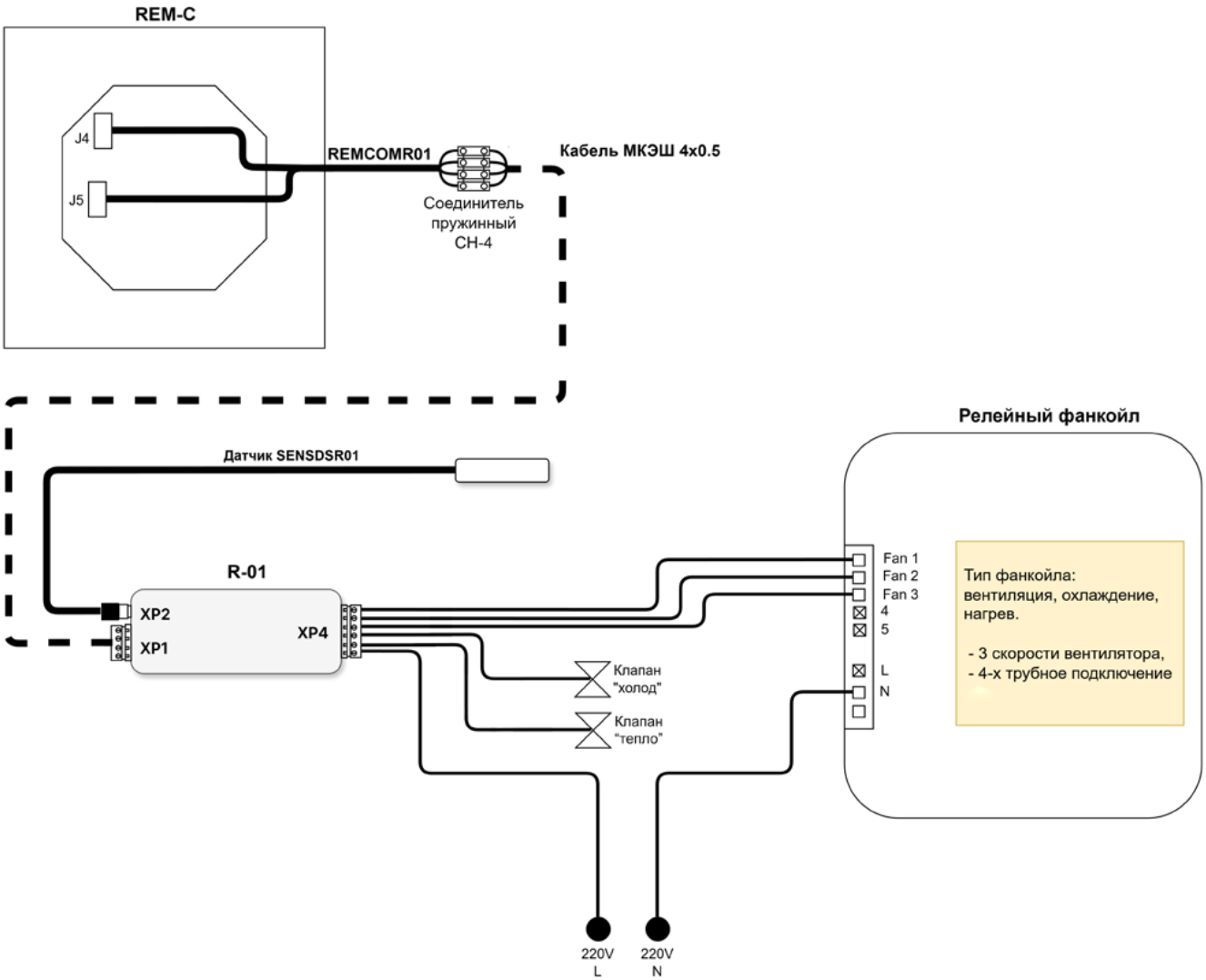

Подключение R-01 к пульту REM-C

7.4. Тип HVC – вентиляция, охлаждение и нагрев. 3 скорости вентилятора

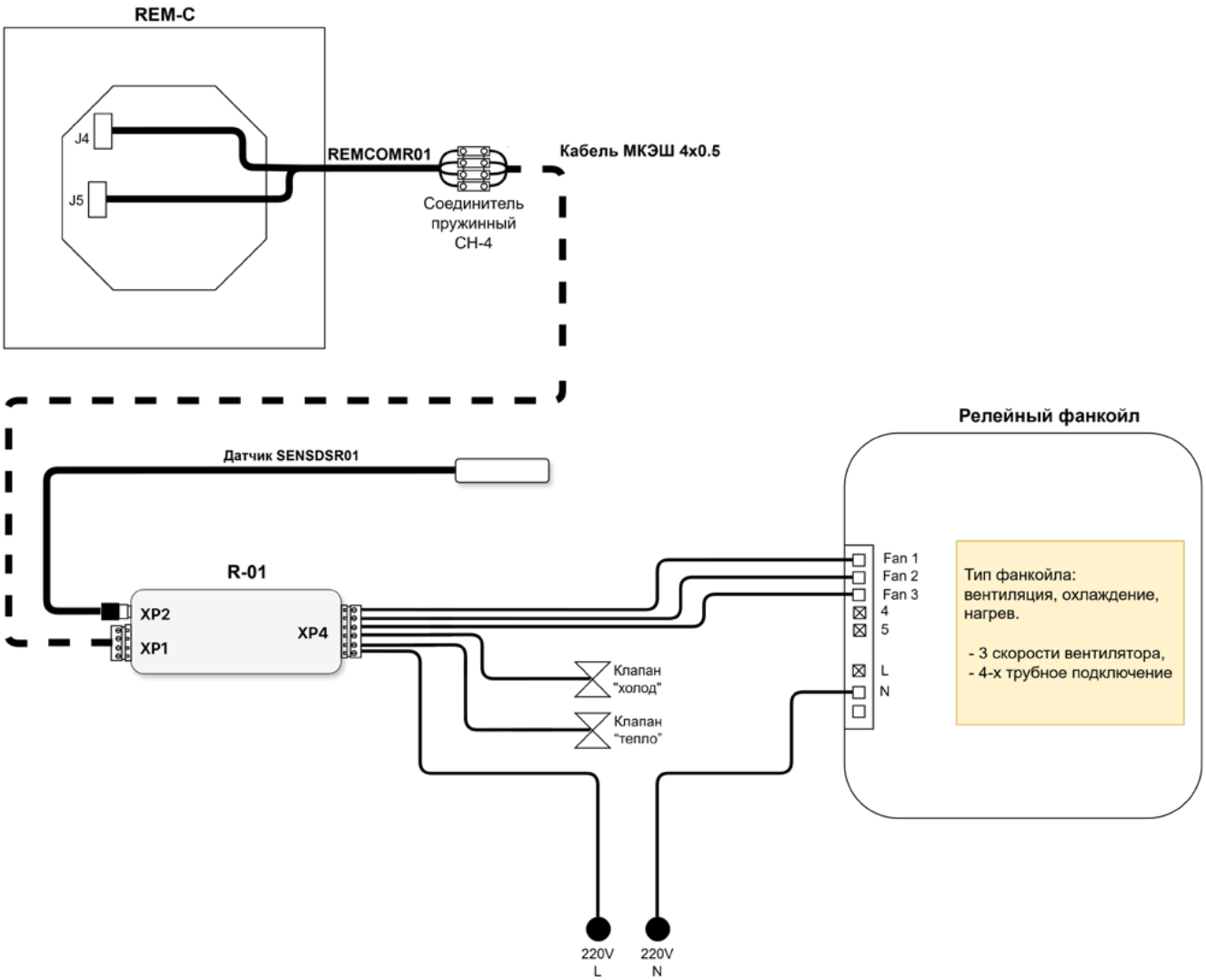

Подключение R-01 к пульту REM-C

7.5. Тип V – вентиляция. 5 скоростей вентилятора.

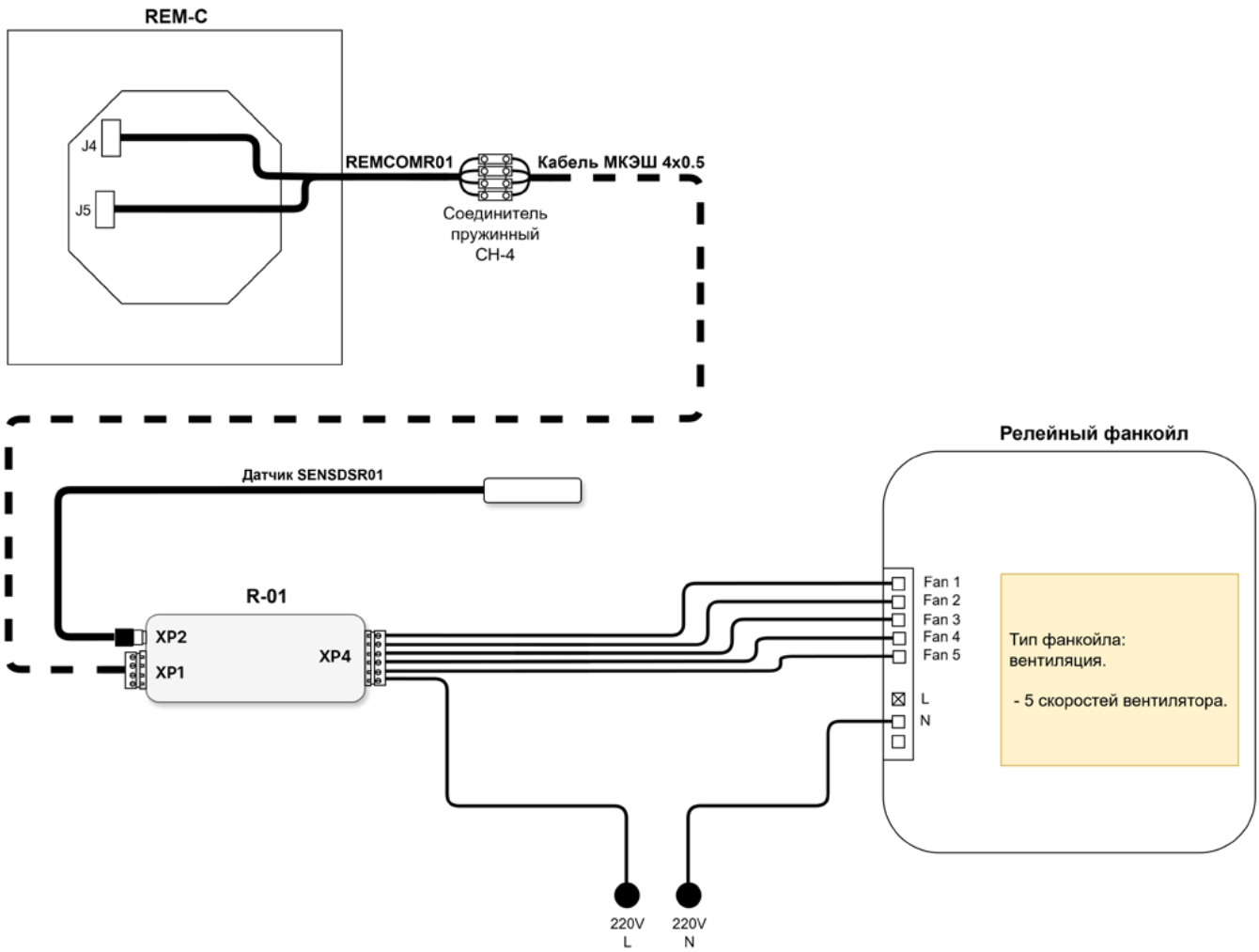

Подключение R-01 к контроллеру CTRL-LF-CN-3

1. Подключение к контроллеру CTRL-LF-CN-3 осуществляется с помощью кабеля CTRLCOMR-01. Разъем кабеля XYE подключается в гнездо XYE пульта, разъем CN4 подключается в гнездо CN4 контроллера. Для подключения кабеля CTRLCOMR-01 в гнездо CN4, необходимо снять крышку CTRL-LF-CN-3, открутив 4 винта снизу корпуса контроллера CTRL-LF-CN-3.

Схема подключения:

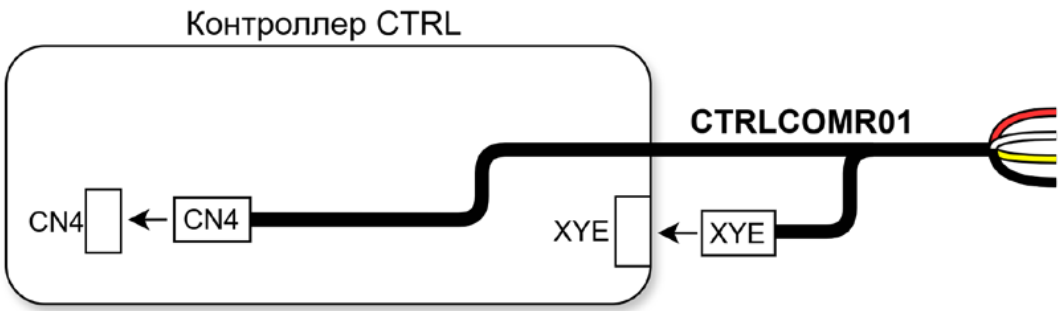

2. Зачищенные концы кабеля подключить к соединителю пружинному CH-4 в соответсвии с цветовой маркировкой:

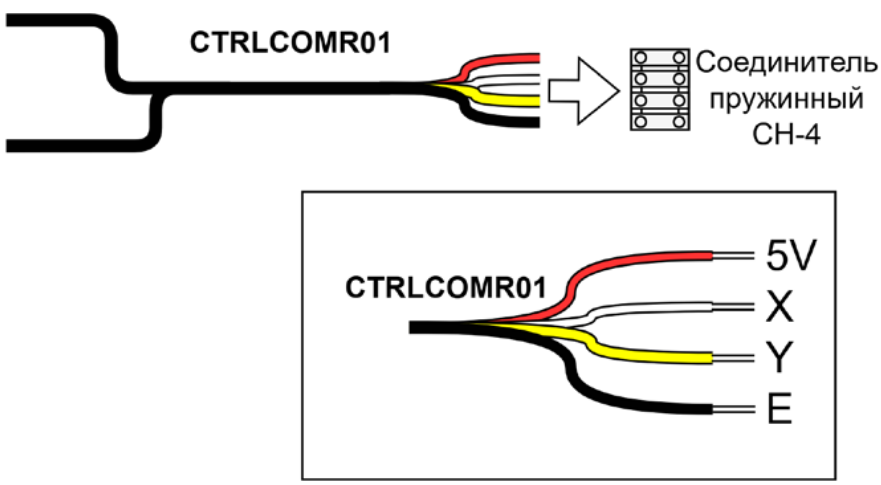

Подключение R-01 к контроллеру CTRL-LF-CN-3

3. Зачищенные концы кабеля МКЭШ 4x0.5/0.75 подключить к соединителю пружинному СН-4, предварительно определив назначение каждой жилы путем «прозвонки» при использовании кабеля МКЭШ 4x0.5/0.75 с одноцветными жилами:

4. Удостовериться, что жилы кабеля МКЭШ 4x0.5/0.75 соответствуют назначению:

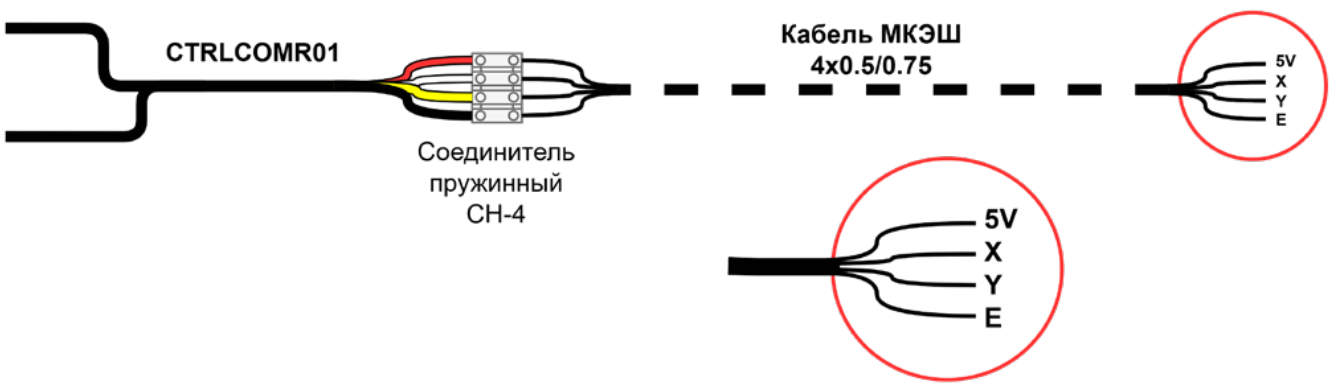

5. Подключить кабель МКЭШ 4x0.5/0.75 к контроллеру R-01 в разъемный соединитель XP1:

Подключение R-01 к контроллеру CTRL-LF-CN-3

6. Общая схема подключения R-01 к контроллеру CTRL-LF-CN:

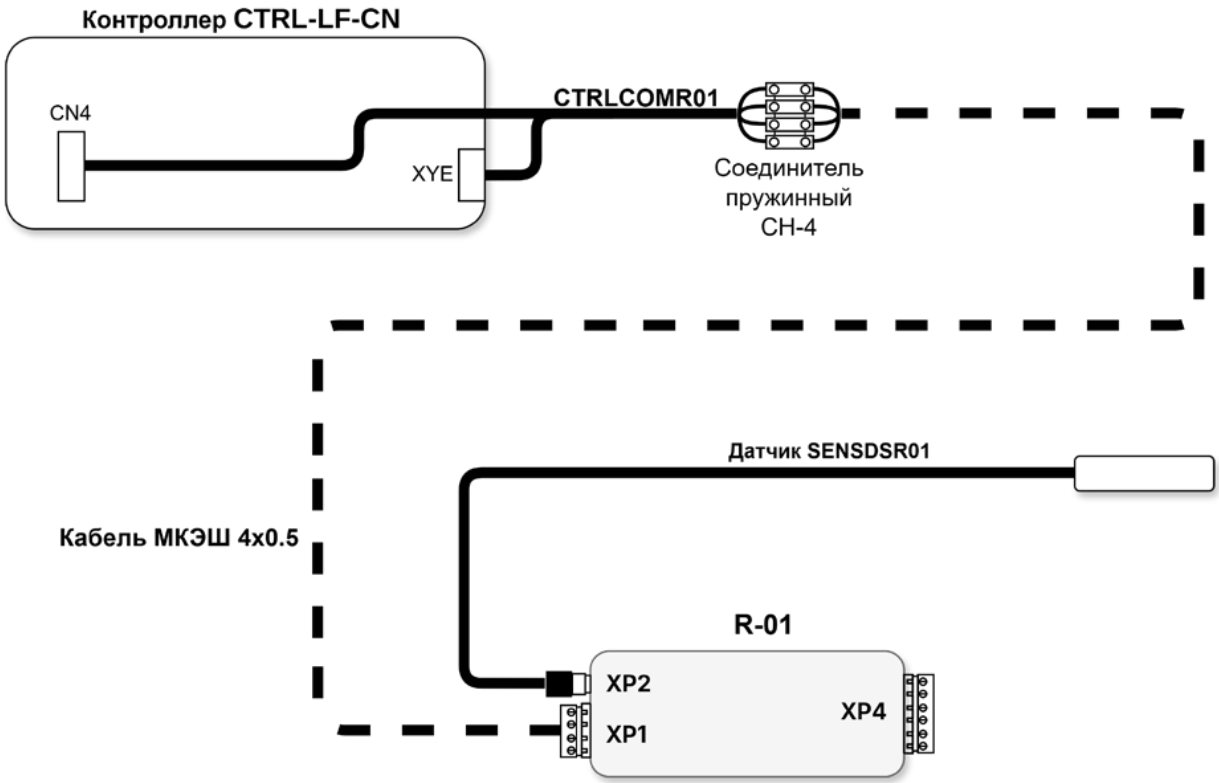

Подключение R-01 к контроллеру CTRL-LF-CN-3

7. Подключение R-01 к фанколам для управления через контроллер CTRL-LF-CN производится в зависимости от типа фанкойла и в соответствии со следующими схемами:

7.1. Тип CV – вентиляция, охлаждение. 3 скорости вентилятора

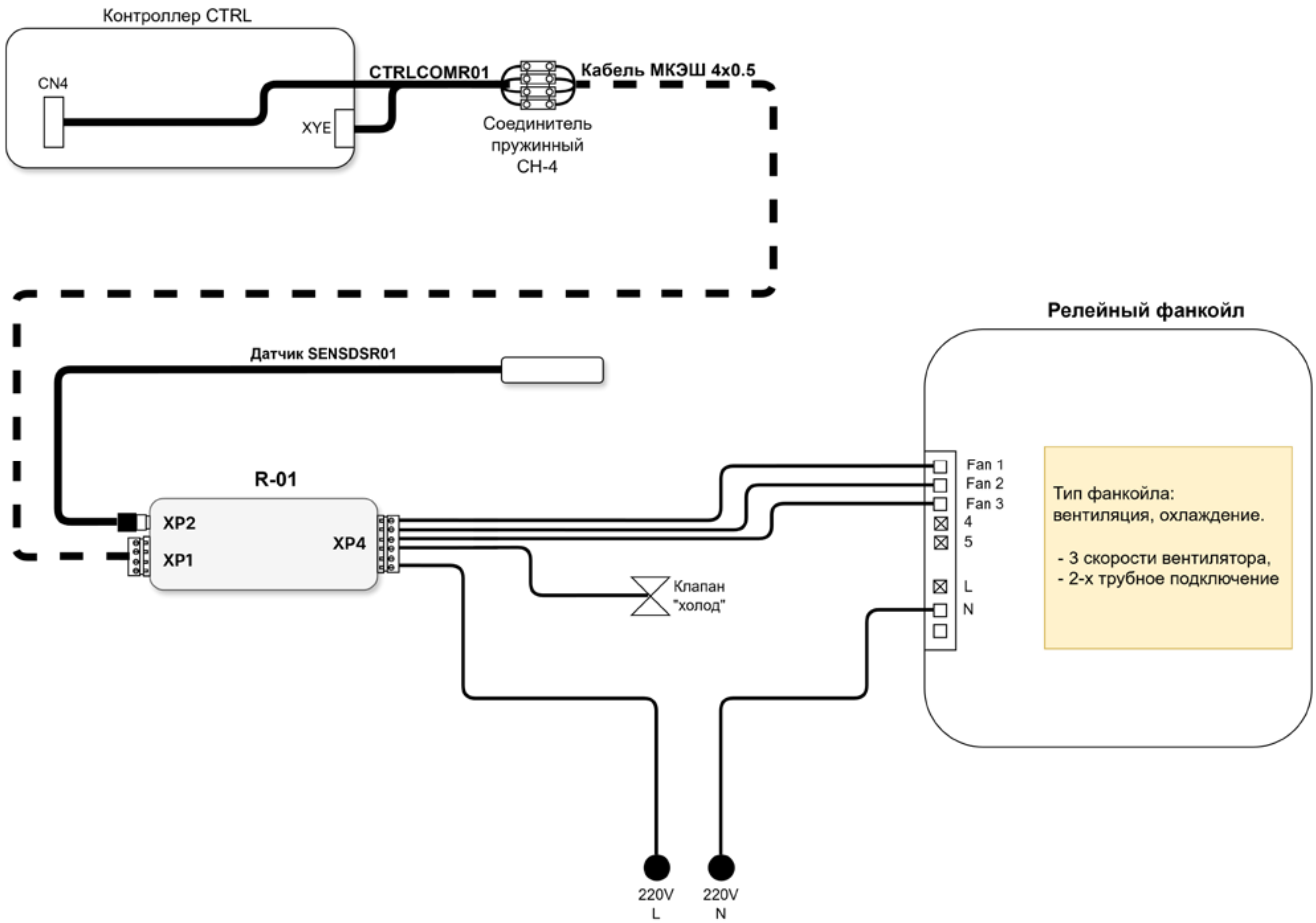

Подключение R-01 к контроллеру CTRL-LF-CN-3

7.2. Тип HV – вентиляция, нагрев. 3 скорости вентилятора.

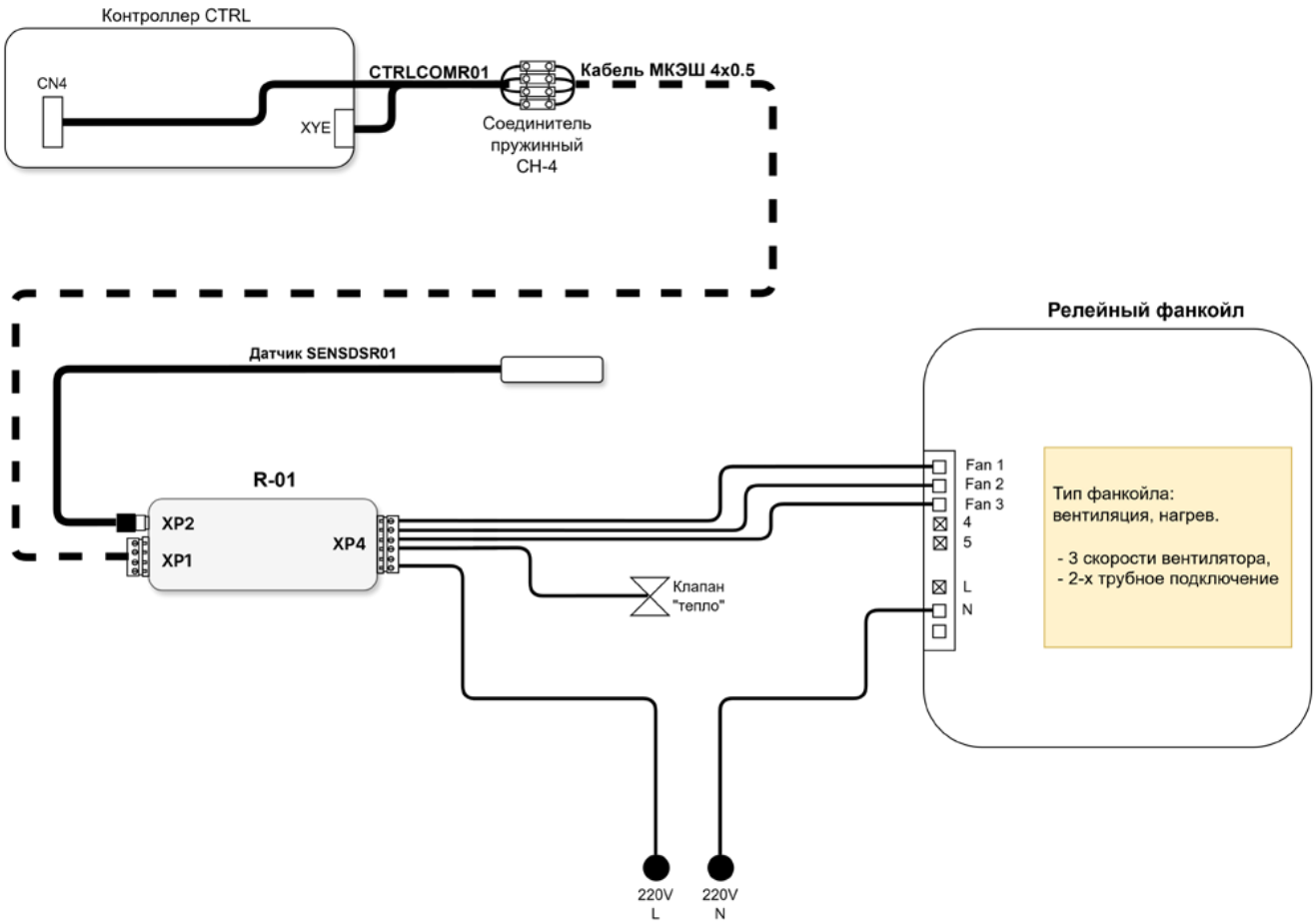

Подключение R-01 к контроллеру CTRL-LF-CN-3

7.3. Тип HVC – вентиляция, охлаждение и нагрев. 3 скорости вентилятора.

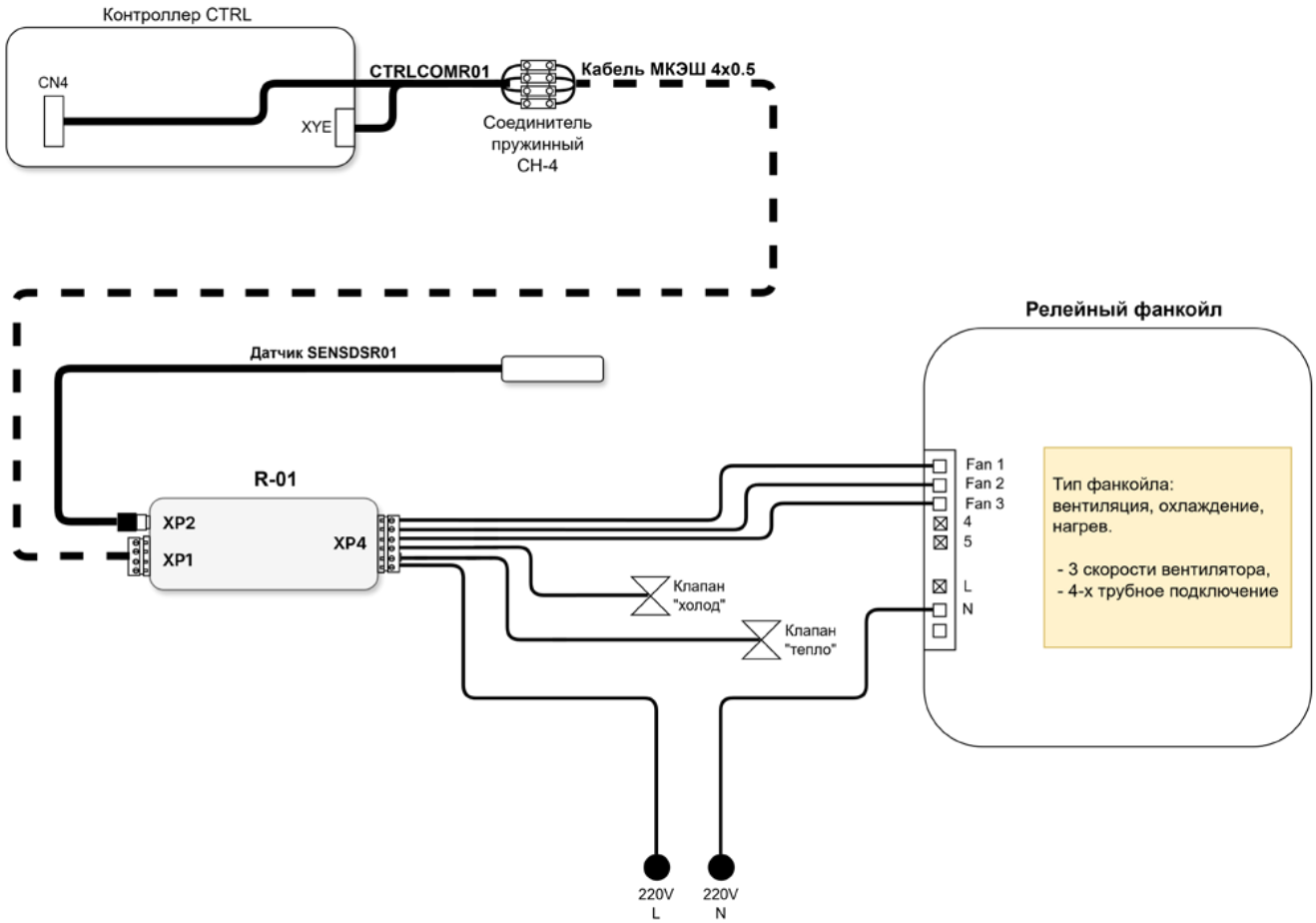

Подключение R-01 к контроллеру CTRL-LF-CN-3

7.4. Тип HVC – вентиляция, охлаждение и нагрев. 3 скорости вентилятора.

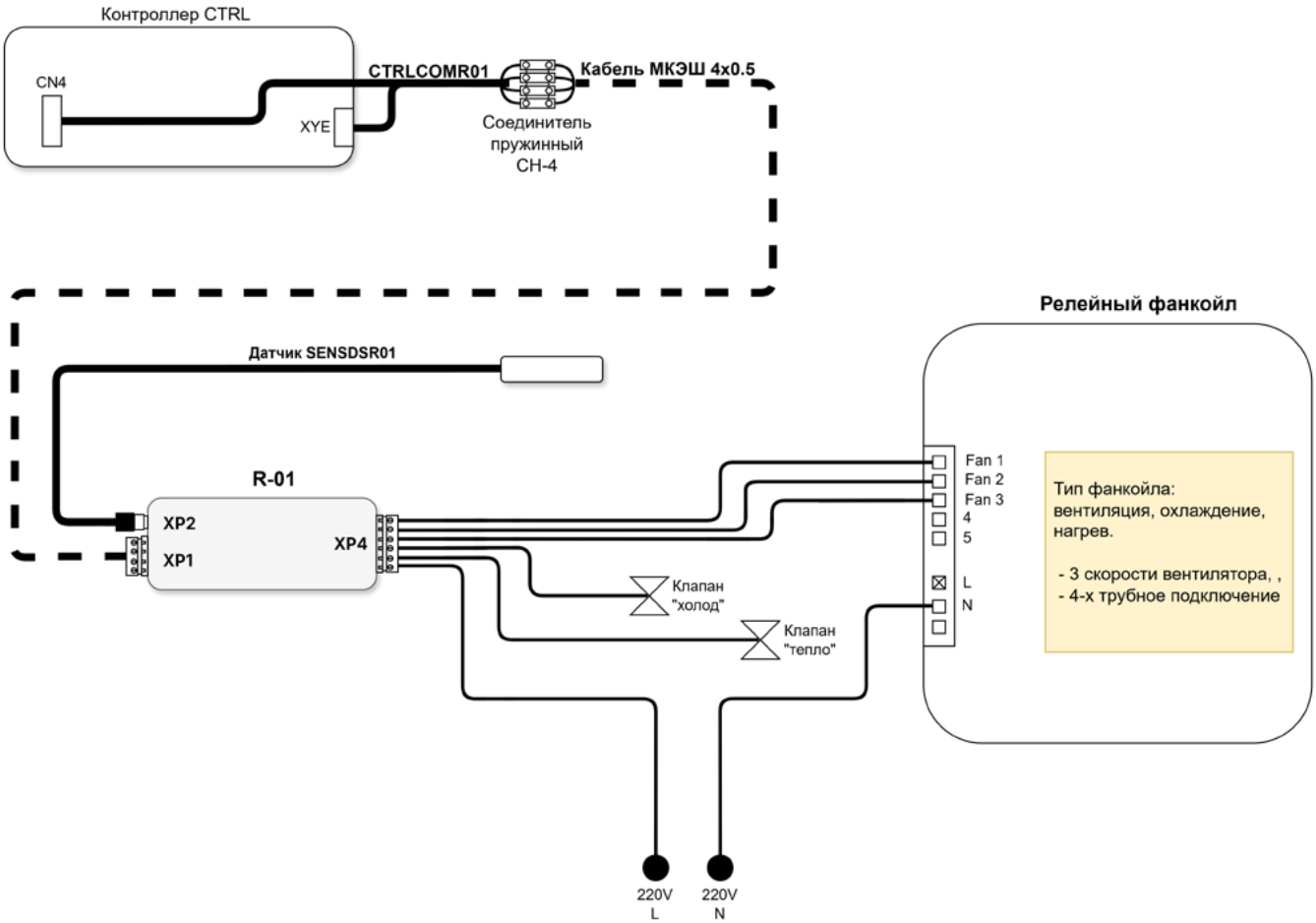

Подключение R-01 к контроллеру CTRL-LF-CN-3

7.5. Тип V – вентиляция. 5 скоростей вентилятора

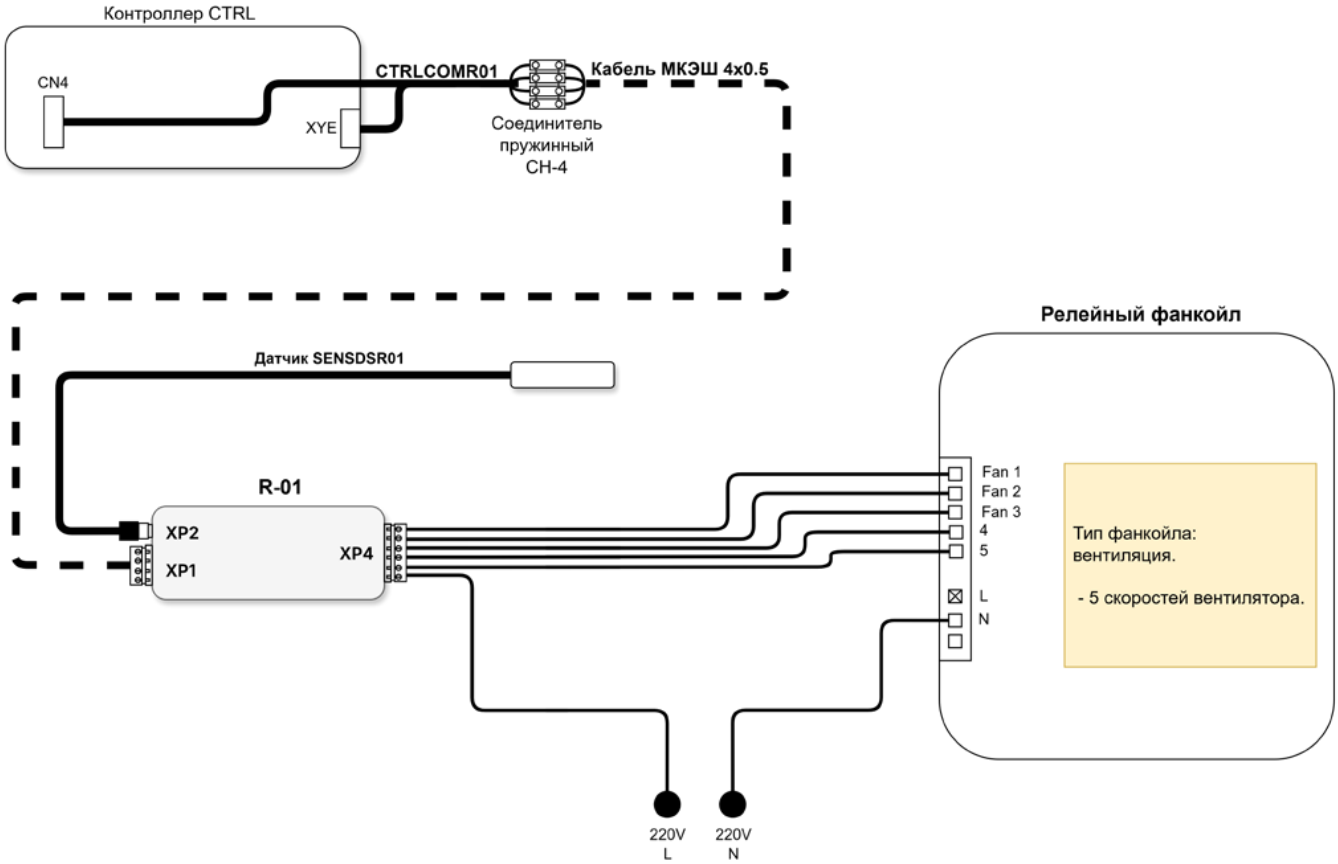

Возможные ошибки в подключении и работе R-01

1. Отсутствие свечения красного светодиода означает отсутствие подачи питания.
2. Постоянное свечение синего светодиода или отсутствие свечения синего светодиода более 5 секунд означает нарушение процесса обмена данными. Что может быть следствием плохого контакта или нарушения соединения с управляющим устройством: REM-C, CTRL-LF-CN-3.
3. Отсутствие управления из приложения.

Дополнительные сведения

Изготовитель: Shenzhen Taihaoda Electronics Co., Ltd.

Адрес производства: China, Room 301, No. 92, 94, 96, 98, Hongmian 2nd Road, Henggang Community, Henggang Street, Longgang District, Shenzhen.

Страна производства: Китай, месяц и год производства указаны на упаковке.

Сделано в Китае.

Срок службы

Установленный производителем в порядке п. 2 ст. 5

Федерального Закона РФ «О защите прав потребителей» срок службы для данного изделия равен 5 годам с даты производства при условии, что изделие используется в строгом соответствии с инструкцией по эксплуатации и применимыми техническими стандартами.

Условия транспортировки и хранения

Изделие должно транспортироваться и храниться в упакованном виде. Транспортировка должна производиться любым видом крытого транспорта в соответствии с правилами перевозки грузов, действующими на данном виде транспорта. Состояние изделия и условия производства исключают его изменения и повреждения при правильной транспортировка. Природные стихийные бедствия на данное условие не распространяются, гарантия при повреждении от природных бедствий не распространяется (например — в результате наводнения). Оборудование должно храниться в заводской упаковке в отапливаемом хранилище при отсутствии в воздухе паров кислот, щелочей и других агрессивны

Срок хранения неограничен, но не может превышать срок службы устройства.

ВАЖНО!
Не допускайте попадания влаги на упаковку!
Не ставьте грузы на упаковку!

Утилизация отходов

Ваше изделие помечено этим символом. Этот символ означает, что электрические и электронные изделия, а также батарейки, не следует смешивать с бытовым мусором. Не пытайтесь демонтировать систему самостоятельно: демонтаж изделия должен проводиться квалифицированным специалистом в соответствии с местным и общегосударственным законодательством. Агрегаты и отработанные батарейки необходимо сдавать на специальную перерабатывающую станцию для утилизации, переработки и вторичного использования. Обеспечивая надлежащую утилизацию, вы способствуете предотвращению отрицательных последствий для окружающей среды и здоровья людей. За более подробной информацией обращайтесь к монтажнику или в местные компетентные органы.

Оборудование, к которому относится настоящая инструкция, при условии его эксплуатации согласно данной инструкции, соответствует следующим техническим регламентам:

Технический регламент Таможенного союза ТР ТС 004/2011 «О безопасности низковольтного оборудования», Технический регламент Таможенного Союза ТР ТС 020/2011 «Электромагнитная совместимость технических средств».

Импортер / организация, уполномоченная изготовителем на принятие и удовлетворение требований потребителей на территории Таможенного Союза:
ООО «ДАИЧИ», 121596, г. Москва, вн. тер. г. Муниципальный округ Можайский, ул. Толбухина, д.9, к.1, помещ. 1/П. Тел.: +7(495) 737-37-33, e-mail: info@daichi.ru

Список сервисных центров доступен по ссылке: www.daichi.ru/service/
Единая справочная служба: 8 800 201-45-84 e-mail: service@daichi.ru