Miracle Inverter

Листовка

Инструкция

Видео

Дизайнерская сплит-система серии MIRACLE INVERTER создана для ценителей бескомпромиссного комфорта и элегантных интерьерных решений. Внутренний блок черного цвета с зеркальной лицевой панелью оснащен быстросъемным фильтром и функцией 3D-распределения воздушного потока. Технологичный наружный блок обеспечивает стабильную работу на охлаждение и обогрев при наружной температуре до –15 °C.

Сплит-система | Настенный тип | Full DC Inverter | R32

MIRACLE Inverter

Wi-Fi-контроллер
CTRL-AC-S-31/32*

DRC35

25
35
50
70

Режимы и функции

Протяженный воздушный поток

Конструкция жалюзи способствует увеличению дальности распространения воздушного потока для равномерного кондиционирования.

3D-распределение воздушного потока

Пространство помещения охлаждается или нагревается равномерно за счет качания горизонтальных и вертикальных жалюзи.

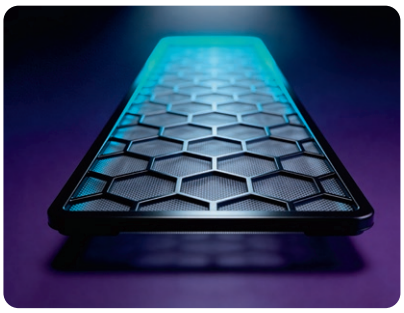

Быстросъемный фильтр

Воздушный фильтр расположен в верхней части внутреннего блока, что позволяет осуществлять быструю очистку.

Фильтр с ионами серебра

Нейтрализует действие аллергенов и микроорганизмов.

Функция «Комфортный сон»

Предотвращает переохлаждение или перегрев спящего человека

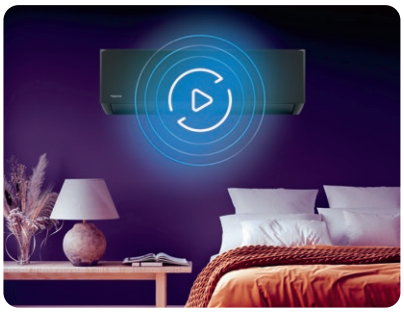

Автоматический перезапуск

Автоматический перезапуск системы после устранения сбоя энергоснабжения

* Дополнительное оборудование. Приобретается отдельно.

MIRACLE Inverter

Режимы и функции

Энергоэффективность класса «A++»

Наивысшая сезонная энергоэффективность «A++» обеспечивает значительное снижение годового энергопотребления.

FULL DC Inverter*

Передовые инверторные технологии позволяют плавно регулировать заданную температуру наиболее энергоэффективным способом.

Широкий диапазон рабочих температур

Стабильная работа на охлаждение от –15 до 53 °C и на обогрев от –15 до 30 °C.

Дизайнерское решение

Черный матовый корпус в компактном исполнении дополнен зеркальной лицевой панелью.

Бесшумный режим работы

Установка минимального уровня шума внутреннего блока от 22 дБ(А) для спокойного отдыха.

Wi-Fi-управление (опция)

Кондиционером можно управлять удаленно со смартфона или ПК через приложение Daichi Comfort.

Технические характеристики

Внутренний блок			**MIR25AVQS1R-1**	**MIR35AVQS1R-1**	**MIR50AVQS1R-1**	**MIR70AVQS1R-1**
Наружный блок			**MIR25FVS1R-1**	**MIR35FVS1R-1**	**MIR50FVS1R-1**	**MIR70FVS1R-1**
Производительность	Охлаждение	кВт	2.64 (0.94~3.30)	3.52 (1.00~3.77)	5.10 (1.25~5.90)	6.84 (1.83~7.80)
	Нагрев	кВт	2.78 (0.94~3.36)	3.66 (1.00~3.81)	5.13 (1.25~6.00)	7.05 (1.85~7.92)
Электропитание		В, Гц, Ф	220~240, 50, 1	220~240, 50, 1	220~240, 50, 1	220~240, 50, 1
Потребляемая мощность	Охлаждение	кВт	0.82 (0.24~1.38)	1.10 (0.29~1.50)	1.58 (0.33~2.50)	2.13 (0.41~2.80)
	Нагрев	кВт	0.77 (0.24~1.55)	1.01 (0.29~1.72)	1.41 (0.34~2.50)	1.90 (0.42~3.00)
Сезонная энергоэффективность / Класс	Охлаждение (SEER)		6.1 / A++	6.1 / A++	6.1 / A++	6.1 / A++
	Нагрев (SCOP)		4.0 / A+	4.0 / A+	4.0 / A+	4.0 / A+
Энергоэффективность / Класс	Охлаждение (EER)		3.21 / A	3.21 / A	3.22 / A	3.21 / A
	Нагрев (COP)		3.61 / A	3.61 / A	3.65 / A	3.71 / A
Годовое энергопотребление	Среднее значение	кВт·ч	410	550	790	1065
Класс электрозащиты			I	I	I	I
Класс пылевлагозащиты	Внутренний блок	IP	X0	X0	X0	X0
	Наружный блок	IP	X4	X4	X4	X4
Уровень шума (макс.~мин.)	Внутренний блок	дБ(А)	41~22	41~22	43~27	47~31
Уровень шума	Наружный блок	дБ(А)	50	50	54	56
Расход воздуха (макс.~мин.)	Внутренний блок	м³/ч	560~330	560~330	820~480	1100~680
Расход воздуха	Наружный блок	м³/ч	1700	1700	2300	2600
Бренд компрессора			RECHI	RECHI	HIGHLY	SANYO
Габариты (Ш×В×Г)	Внутренний блок	мм	790×275×192	790×275×192	920×306×195	1100×333×222
	Наружный блок	мм	650(+62)×459×276	650(+62)×459×276	730(+65)×305×549	788(+65)×349×602
Вес	Внутренний блок	кг	8	8	11	14
	Наружный блок	кг	22	22	24.5	31
Хладагент	Тип/заправка	кг	R32 / 0.49	R32 / 0.49	R32 / 0.67	R32 / 1.06
	Дозаправка (при длине трубопровода более 5 м)	г/м	25	25	25	25
Трубопровод хладагента	Диаметр для жидкости / газа	мм	6.35 / 9.52	6.35 / 9.52	6.35 / 9.52	6.35 / 12.7
	Длина между блоками	м	25	25	25	25
	Перепад между блоками	м	10	10	10	10
Диаметр дренажного патрубка	Внутренний блок	мм	16	16	16	16
Диапазон рабочих температур наружного блока	Охлаждение	°C	-15~53	-15~53	-15~53	-15~53
	Нагрев	°C	-15~30	-15~30	-15~30	-15~30
ИК-пульт	В комплекте		DRC35	DRC35	DRC35	DRC35

* Модели MIR50AVQS1R-1 и MIR60AVQS1R-1.

Монтажные данные

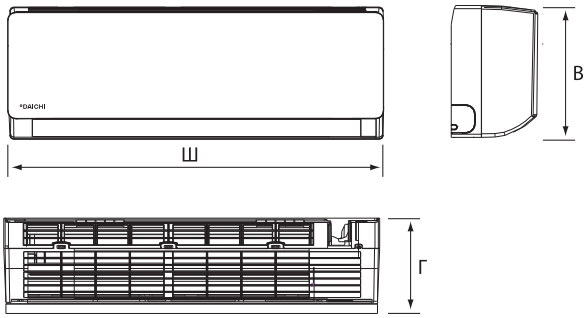

	ГАБАРИТЫ, ММ		
	Ш	В	Г
MIR25AVQS1R-1	790	275	192
MIR35AVQS1R-1	790	275	192
MIR50AVQS1R-1	920	306	195
MIR70AVQS1R-1	1100	333	222

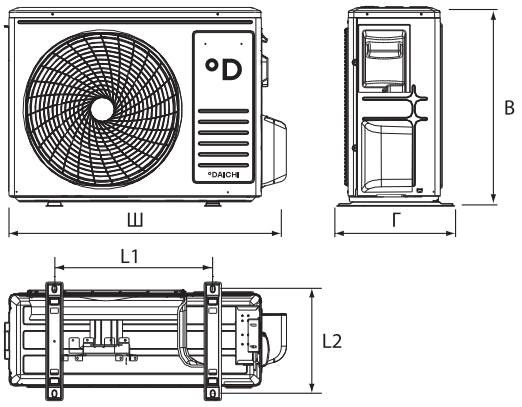

	ГАБАРИТЫ, ММ				
	Ш	В	Г	L1	L2
MIR25FVS1R-1	712	459	276	362	256
MIR35FVS1R-1	712	459	276	362	256
MIR50FVS1R-1	795	549	305	434	278
MIR70FVS1R-1	853	602	349	516	314

Блок-схема подключения кондиционера к однофазной сети

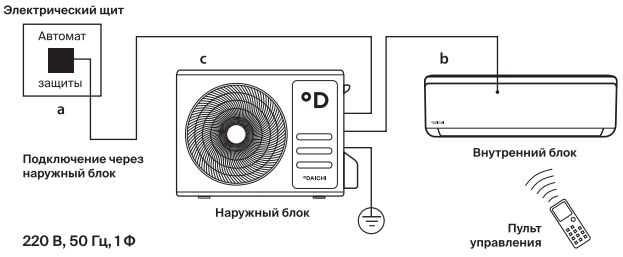

	Макс. рабочий ток, А	Номинал автомата защиты, А	Межблочный кабель, мм²	Силовой кабель, мм²
		a	b	c
MIR25AVQS1R-1/ MIR25FVS1R-1	8	10	4×1.5	3×1.5
MIR35AVQS1R-1/ MIR35FVS1R-1	8,5	10	4×1.5	3×1.5
MIR50AVQS1R-1/ MIR50FVS1R-1	12	16	4×1.5	3×1.5
MIR70AVQS1R-1/ MIR70FVS1R-1	13	20	4×1.5	3×2.5

Аксессуары

Wi-Fi-контроллер с комплектом кабелей для подключения	CTRL-AC-S-31
Wi-Fi-контроллер + кабель для подключения	CTRL-AC-S-32
	DCCOMUS1D
Проводной пульт с Wi-Fi-управлением + кабель для подключения + переходник	REM-VLSF-C / REM-C (NEW)
	DCCOMUS1D
	REMCOMSPLIT
Кабель для интеграции пульта REM-VLSF-C в сеть Modbus	REMCOMBMS

Производитель оставляет за собой право внесения изменений в технические характеристики оборудования без предварительного уведомления.

В таблицах указаны минимальные допустимые параметры при использовании медного кабеля питания.
При монтаже руководствуйтесь реальными условиями эксплуатации, длинами трасс и другими показателями.

Официальный сайт систем кондиционирования Daichi в Российской Федерации, Республике Беларусь и Республике Казахстан: **daichi-aircon.com**

Ваш дилер

Единая служба поддержки клиентов
+7 (800) 201-45-84
Время работы службы: будни,
С 9:00 ДО 21:00 (по московскому времени)