Ice 2 Inverter

Листовка

Инструкция

Видео

Сплит-система ICE 2 INVERTER — надежное инверторное решение для охлаждения и обогрева пространства при наружной температуре до –15 °C. Минималистичный дизайн внутреннего блока станет украшением любого помещения. Продуманная конструкция, высококачественные компоненты, современные технологии обеспечивают надежную и бесперебойную работу системы.

Сплит-система | Настенный тип

DC Inverter | R32

ICE 2 Inverter

°D | Arctic

Работа на охлаждение до -40 °C

Wi-Fi-контроллер*
CTRL-AC-S-31/32

DRC21

20
25
35
50
70

Режимы и функции

Функция «Локальный комфорт»

Заданная температура поддерживается в месте расположения пульта дистанционного управления.

3D-распределение воздушного потока

Пространство помещения охлаждается или нагревается равномерно за счет качания горизонтальных и вертикальных жалюзи.

Подготовка к теплому старту

В режиме обогрева вентилятор внутреннего блока включается только после прогрева теплообменника внутреннего блока.

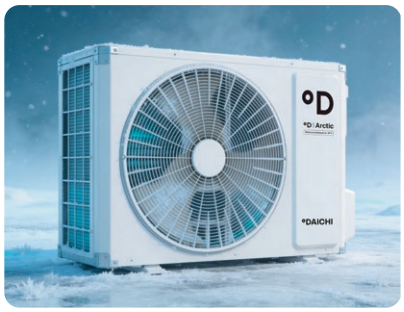

Дорабатывается до –40 °C

Бесперебойная работа в режиме охлаждения до –40 °C.

Функция «Комфортный сон»

Её использование предотвращает переохлаждение или перегрев спящего человека.

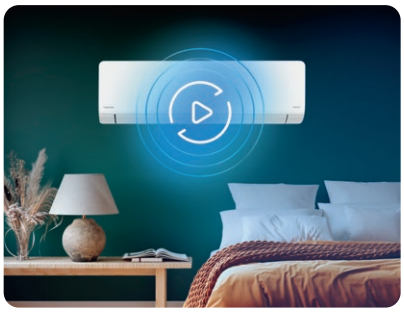

Автоматический перезапуск

Автоматический перезапуск после устранения сбоя энергоснабжения.

* Дополнительное оборудование. Приобретается отдельно.

ICE 2 Inverter

Режимы и функции

Энергоэффективность класса «A++»

Высокая сезонная энергоэффективность «A++» обеспечивает значительное снижение годового энергопотребления.

Режим Standby

Режим ожидания Standby характеризуется низким потреблением электроэнергии (~1 Вт).

Дежурный режим 8 °C

Во время вашего отсутствия в помещении будет стабильно поддерживаться температура выше 8 °C для предотвращения замерзания помещения.

Широкий диапазон рабочих температур

Стабильная работа на охлаждение от –15 до 43 °C и на обогрев от –15 до 24 °C.

Режим «Турбо»

Для быстрого охлаждения или обогрева помещения компрессор и вентилятор внутреннего блока работают на максимальных оборотах.

Устойчивость к перепадам напряжения

Кондиционер надежно работает при колебаниях напряжения электросети от 198 до 264 В.

Технические характеристики

Внутренний блок			**ICE20AVQS1R-2**	**ICE25AVQS1R-2**	**ICE35AVQS1R-2**	**ICE50AVQS1R-2**	**ICE70AVQS1R-2**
Наружный блок			**ICE20FVS1R-2**	**ICE25FVS1R-2**	**ICE35FVS1R-2**	**ICE50FVS1R-2**	**ICE70FVS1R-2**
Производительность	Охлаждение	кВт	2.22 (0.30~2.85)	2.50 (0.50~3.25)	3.20 (0.90~3.70)	4.60 (1.00~5.40)	6.20 (1.80~6.90)
	Нагрев	кВт	2.40 (0.60~2.90)	2.80 (0.50~3.70)	3.40 (0.90~4.10)	5.20 (0.75~5.80)	6.50 (1.3~7.91)
Электропитание		В, Гц, Ф	220~240, 50, 1	220~240, 50, 1	220~240, 50, 1	220~240, 50, 1	220~240, 50, 1
Потребляемая мощность	Охлаждение	кВт	0.59 (0.08~1.10)	0.68 (0.15~1.30)	0.93 (0.22~1.30)	1.35 (0.15~1.90)	1.79 (0.45~2.30)
	Нагрев	кВт	0.59 (0.13~1.30)	0.73 (0.14~1.50)	0.87 (0.22~1.50)	1.33 (0.16~1.90)	1.65 (0.45~2.30)
Сезонная энергоэффективность / Класс	Охлаждение (SEER)		6.6 / A++	6.6 / A++	6.5 / A++	7.2 / A++	6.8 / A++
	Нагрев (SCOP)		4.0 / A+	4.1 / A+	4.1 / A+	4.0 / A+	4.0 / A+
Энергоэффективность / Класс	Охлаждение (EER)		3.73 / A	3.68 / A	3.43 / A	3.40 / A	3.47 / A
	Нагрев (COP)		4.07 / A	3.84 / A	3.90 / A	3.90 / A	3.95 / A
Годовое энергопотребление	Среднее значение	кВт·ч	295	340	465	675	895
Класс электрозащиты			I	I	I	I	I
Класс пылевлагозащиты	Внутренний блок	IP	X0	X0	X0	X0	X0
	Наружный блок	IP	X4	X4	X4	X4	X4
Уровень шума (макс.~мин.)	Внутренний блок	дБ(А)	39~22	38~21	42~23	47~28	50~32
Уровень шума	Наружный блок	дБ(А)	50	50	52	55	59
Расход воздуха (макс.~мин.)	Внутренний блок	м³/ч	500~250	500~250	650~310	1000~600	1050~540
Расход воздуха	Наружный блок	м³/ч	1400	1950	1950	2100	2800
Бренд компрессора			GREE	GREE	GREE	GREE	GREE
Габариты (Ш×В×Г)	Внутренний блок	мм	735×260×190	735×260×190	867×276×206	978×333×248	978×333×248
	Наружный блок	мм	650(+60)×450×293	675(+57)×555×330	675(+57)×555×330	675(+57)×555×330	805(+68)×555×376
Вес	Внутренний блок	кг	7.5	7.5	9.5	13	14
	Наружный блок	кг	21	24.5	25	27.5	36.5
Хладагент	Тип/заправка	кг	R32 / 0.45	R32 / 0.48	R32 / 0.59	R32 / 0.77	R32 / 1.21
	Дозаправка (при длине трубопровода более 5 м)	г/м	16	16	16	16	16
Трубопровод хладагента	Диаметр для жидкости / газа	мм	6.35 / 9.52	6.35 / 9.52	6.35 / 9.52	6.35 / 9.52	6.35 / 12.7
	Длина между блоками	м	15	15	20	25	25
	Перепад между блоками	м	10	10	10	10	10
Диаметр дренажного патрубка	Внутренний блок	мм	16	16	16	16	16
Диапазон рабочих температур наружного блока	Охлаждение	°C	-15~43	-15~43	-15~43	-15~43	-15~43
	Нагрев	°C	-15~24	-15~24	-15~24	-15~24	-15~24
ИК-пульт	В комплекте		DRC21	DRC21	DRC21	DRC21	DRC21

Монтажные данные

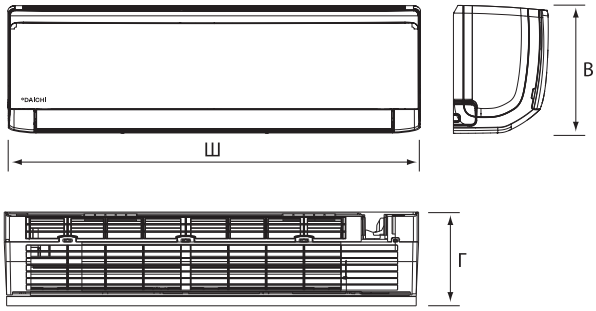

	ГАБАРИТЫ, ММ		
	Ш	В	Г
ICE20AVQS1R-2	735	260	190
ICE25AVQS1R-2	735	260	190
ICE35AVQS1R-2	867	276	206
ICE50AVQS1R-2	943	333	246
ICE70AVQS1R-2	978	333	248

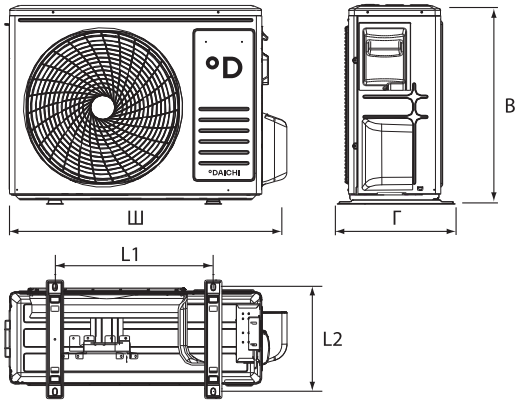

	ГАБАРИТЫ, ММ				
	Ш	В	Г	L1	L2
ICE20FVS1R-2	710	450	293	430	271
ICE25FVS1R-2	732	555	330	455	310
ICE35FVS1R-2	732	555	330	455	310
ICE50FVS1R-2	732	555	330	455	310
ICE70FVS1R-2	873	555	376	528	348

Блок-схема подключения кондиционера к однофазной сети

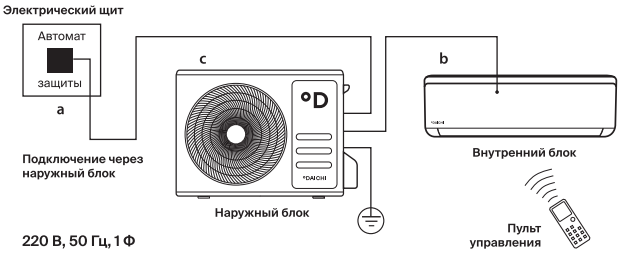

	Макс. рабочий ток, А	Номинал автомата защиты, А	Межблочный кабель, мм²	Силовой кабель, мм²
		a	b	c
ICE20AVQS1R-2/ ICE20FVS1R-2	7	10	4×1.5	3×1.5
ICE25AVQS1R-2/ ICE25FVS1R-2	7	10	4×1.5	3×1.5
ICE35AVQS1R-2/ ICE35FVS1R-2	7	10	4×1.5	3×1.5
ICE50AVQS1R-2/ ICE50FVS1R-2	9	16	4×1.5	3×2.5
ICE70AVQS1R-2/ ICE70FVS1R-2	11.5	16	4×1.5	3×2.5

Аксессуары

Wi-Fi-контроллер с комплектом кабелей для подключения	CTRL-AC-S-31
Wi-Fi-контроллер + кабель для подключения	CTRL-AC-S-32
	DCCOMUS1E
Проводной пульт с Wi-Fi-управлением + кабель для подключения + переходник	REM-VLSF-C / REM-C (NEW)
	DCCOMUS1E
	REMCOMSPLIT
Кабель для интеграции пульта REM-VLSF-C в сеть Modbus	REMCOMBMS

Производитель оставляет за собой право внесения изменений в технические характеристики оборудования без предварительного уведомления.

В таблицах указаны минимальные допустимые параметры при использовании медного кабеля питания.
При монтаже руководствуйтесь реальными условиями эксплуатации, длинами трасс и другими показателями.

Официальный сайт систем кондиционирования Daichi в Российской Федерации, Республике Беларусь и Республике Казахстан: **daichi-aircon.com**

Ваш дилер

Единая служба поддержки клиентов
+7 (800) 201-45-84
Время работы службы: будни,
С 9:00 ДО 21:00 (по московскому времени)