Ice

Листовка

Инструкция

Сплит-система ICE — надежный кондиционер постоянной производительности, оснащенный всеми необходимыми режимами и функциями для обеспечения комфортного микроклимата в помещении. Фотокаталитический фильтр, режим «Локальный комфорт» и функция «Комфортный сон» позволяют в полной мере обеспечить оптимальный микроклимат в помещении.

Сплит-система | Настенный тип

On/Off | R410A

ICE

°D | Arctic

Работа на охлаждение до –40 °C

DRC01

20

25

35

50

60

80

Режимы и функции

Подготовка к теплому старту

В режиме обогрева вентилятор внутреннего блока включается только после прогрева теплообменника внутреннего блока.

Локальный комфорт

Заданная температура поддерживается в месте расположения пульта дистанционного управления.

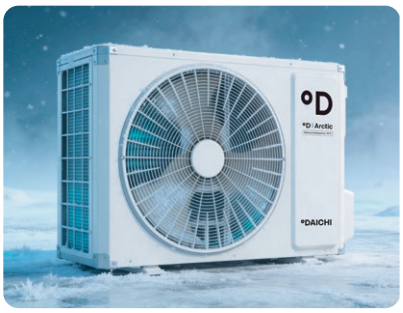

Низкотемпературный комплект

Применение технологии D-Arctic, которая позволяет кондиционеру охлаждать серверные при температуре наружного воздуха –40 °C (опция).

Режим «Турбо»

Для быстрого охлаждения или обогрева помещения компрессор и вентилятор внутреннего блока работают на максимальных оборотах.

Самодиагностика

Функция проверки технических параметров работы, препятствующая выходу оборудования из строя.

Функция «Комфортный сон»

Её использование предотвращает переохлаждение или перегрев спящего человека.

ICE

Режимы и функции

Энергоэффективность класса «А»

Кондиционер отличается высокой энергоэффективностью, что обеспечивает минимальный расход электроэнергии при работе.

Вертикальное распределение

Управление горизонтальной жалюзи с пульта управления.

Дежурный режим 8 °C

Во время вашего отсутствия в помещении будет стабильно поддерживаться температура выше 8 °C для предотвращения замерзания помещения.

Автоматический перезапуск

Автоматический перезапуск после устранения сбоя энергоснабжения.

Оптимальное оттаивание

Размораживание наружного блока длится строго необходимое время без снижения уровня комфорта в режиме обогрева.

Противоплесневая обработка

Предотвращение образования плесени в корпусе внутреннего блока благодаря продуманной конструкции и режиму работы вентилятора, который вращается некоторое время после выключения устройства для устранения влаги.

Технические характеристики

Внутренний блок			**ICE20AVQ1-1**	**ICE25AVQ1-1**	**ICE35AVQ1-1**	**ICE50AVQ1-1**	**ICE60AVQ1-1**	**ICE80AVQ1-1**
Наружный блок			**ICE20FV1-1**	**ICE25FV1-1**	**ICE35FV1-1**	**ICE50FV1-1**	**ICE60FV1-1**	**ICE80FV1-1**
Производительность	Охлаждение	кВт	2.25	2.55	3.25	4.80	6.15	8.50
	Нагрев	кВт	2.35	2.65	3.40	5.16	6.70	8.90
Электропитание		В, Гц, Ф	220~240, 50, 1	220~240, 50, 1	220~240, 50, 1	220~240, 50, 1	220~240, 50, 1	220~240, 50, 1
Потребляемая мощность	Охлаждение	кВт	0.70	0.79	1.01	1.48	1.92	2.62
	Нагрев	кВт	0.64	0.73	0.94	1.43	1.86	2.47
Энергоэффективность / Класс	Охлаждение (EER)		3.21 / A	3.21 / A	3.22 / A	3.25 / A	3.21 / A	3.25 /A
	Нагрев (COP)		3.61 / A	3.61 / A	3.61 / A	3.61 / A	3.61 / A	3.61 / A
Годовое энергопотребление	Среднее значение	кВт·ч	350	395	505	740	960	1310
Класс электрозащиты			I	I	I	I	I	I
Класс пылевлагозащиты	Внутренний блок	IP	X0	X0	X0	X0	X0	X0
	Наружный блок	IP	X4	X4	X4	X4	X4	X4
Уровень шума (макс.~мин.)	Внутренний блок	дБ(А)	40~26	40~26	40~28	41~32	48~35	48~37
Уровень шума	Наружный блок	дБ(А)	49	49	52	53	56	60
Расход воздуха (макс.~мин.)	Внутренний блок	м³/ч	470~250	520~250	590~300	650~340	900~500	1250~820
Расход воздуха	Наружный блок	м³/ч	1400	1400	1950	2300	2400	3200
Бренд компрессора			GREE	GREE	GREE	GREE	GREE	GREE
Габариты (Ш×В×Г)	Внутренний блок	мм	698×250×185	698×250×185	773×250×185	849×289×215	970×300×225	1080×325×245
	Наружный блок	мм	650(+60)×450×293	650(+60)×450×293	675(+57)×555×330	745(+57)×555×350	808(+65)×555×376	889(+69)×660×402
Вес	Внутренний блок	кг	7.5	7.7	8.5	10.8	13.6	16.9
	Наружный блок	кг	22.3	24.7	28	38.5	43	56.9
Хладагент	Тип/заправка	кг	R410A / 0.55	R410A / 0.56	R410A / 0.73	R410A / 1	R410A / 1.28	R410A / 1.90
	Дозаправка (при длине трубопровода более 5 м)	г/м	20	20	20	20	20	50
Трубопровод хладагента	Диаметр для жидкости	мм	6.35	6.35	6.35	6.35	6.35	6.35
	Диаметр для газа	мм	9.52	9.52	12.7	12.7	12.7	15.9
	Длина между блоками	м	15	15	20	25	25	30
	Перепад между блоками	м	10	10	10	10	10	10
Диаметр дренажного патрубка	Внутренний блок	мм	16	16	16	16	16	16
Диапазон рабочих температур наружного блока	Охлаждение	°C	18~43	18~43	18~43	18~43	18~43	18~43
	Нагрев	°C	-15~24	-15~24	–15~24	-15~24	-15~24	-15~24
ИК-пульт	В комплекте		DRC01	DRC01	DRC01	DRC01	DRC01	DRC01

Монтажные данные

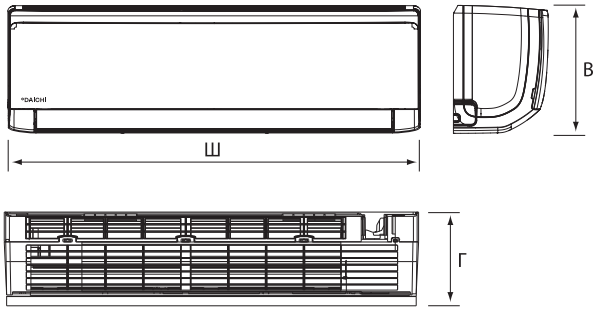

	ГАБАРИТЫ, ММ		
	Ш	В	Г
ICE20AVQ1-1	698	250	185
ICE25AVQ1-1	698	250	185
ICE35AVQ1-1	773	250	185
ICE50AVQ1-1	849	289	215
ICE60AVQ1-1	970	300	225
ICE80AVQ1-1	1080	325	245

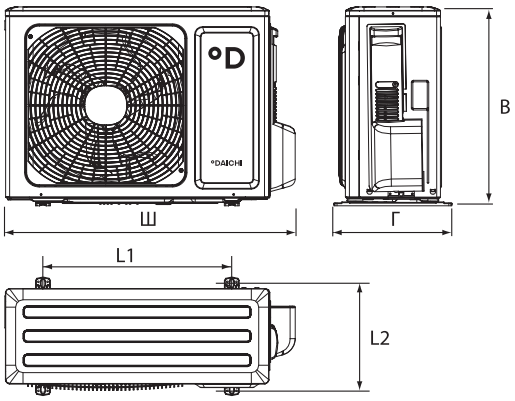

	ГАБАРИТЫ, ММ				
	Ш	В	Г	L1	L2
ICE20FV1-1	710	450	293	430	271
ICE25FV1-1	710	450	293	430	271
ICE35FV1-1	732	555	330	455	310
ICE50FV1-1	802	555	350	512	332
ICE60FV1-1	873	555	376	528	349
ICE80FV1-1	958	660	402	570	370

Блок-схема подключения кондиционера к однофазной сети

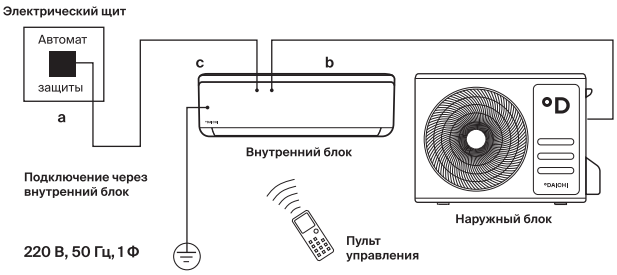

	Макс. рабочий ток, А	Номинал автомата защиты, А	Межблочный кабель, мм²	Силовой кабель, мм²
		a	b	c
ICE20AVQ1-1/ ICE20FV1-1	4.7	10	5×1.5	3×1.5
ICE25AVQ1-1/ ICE25FV1-1	5.8	10	5×1.5	3×1.5
ICE35AVQ1-1/ ICE35FV1-1	7	10	5×1.5	3×1.5
ICE50AVQ1-1/ ICE50FV1-1	11.6	16	5×2.5	3×2.5
ICE60AVQ1-1/ ICE60FV1-1	13.0	25	5×2.5	3×2.5
ICE80AVQ1/ ICE80FV1	16.3	25	5×2.5	3×2.5

Производитель оставляет за собой право внесения изменений в технические характеристики оборудования без предварительного уведомления.

В таблицах указаны минимальные допустимые параметры при использовании медного кабеля питания.
При монтаже руководствуйтесь реальными условиями эксплуатации, длинами трасс и другими показателями.

Официальный сайт систем кондиционирования Daichi в Российской Федерации, Республике Беларусь и Республике Казахстан: **daichi-aircon.com**

Ваш дилер

Единая служба поддержки клиентов
+7 (800) 201-45-84
Время работы службы: будни,
С 9:00 ДО 21:00 (по московскому времени)