Evolution (-30 °C)

Листовка

Инструкция

Видео

Тепловой насос типа «воздух — воздух» EVOLUTION специально адаптирован для работы в условиях низких температур: до –30 °C при работе на обогрев, до –18 °C при работе на охлаждение.

Передовые технологии очистки воздуха и функция 3D-распределения воздушного потока позволяют EVOLUTION сохранять здоровый микроклимат внутри помещения даже при экстремальных температурах наружного воздуха.

Сплит-система | Настенный тип | Тепловой насос | R32 | Full DC Inverter

EVOLUTION (-30 °C)

Wi-Fi-контроллер*
CTRL-AC-S-31/32

DRC20

25
35
50
70

Режимы и функции

Генератор холодной плазмы

Оказывает комплексное воздействие на состав воздуха, очищая его от бактерий, вирусов и пыли.

3D-распределение воздушного потока

Пространство помещения охлаждается или нагревается равномерно за счет качания горизонтальных и вертикальных жалюзи.

Подогрев поддона наружного блока

Эффективный отвод конденсата при работе в условиях отрицательных температур.

Функция «Локальный комфорт»

Заданная температура поддерживается в месте расположения пульта дистанционного управления.

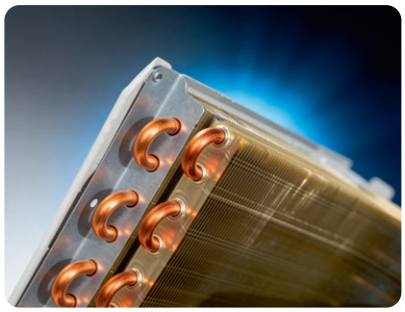

Теплообменник увеличенного объема

2-х и 3-рядная конструкция: мощный теплообменник наружного блока для надежной работы при экстремальных температурах.

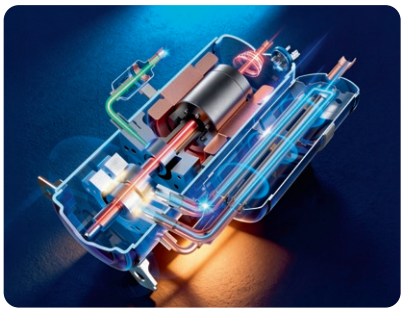

Компрессор Gree с дополнительным впрыском

Дополнительный впрыск тёплого газа поддерживает давление и мощность при низких температурах.

* Дополнительное оборудование. Приобретается отдельно.

EVOLUTION (-30 °C)

Режимы и функции

Энергоэффективность класса «A++»

Наивысшая сезонная энергоэффективность «A++» обеспечивает значительное снижение годового энергопотребления.

FULL DC Inverter

Передовые инверторные технологии позволяют плавно регулировать заданную температуру наиболее энергоэффективным способом.

Компрессор двухступенчатого сжатия

Обеспечивает необходимое давление и температуру хладагента для стабильной работы при экстремально низких температурах.

Wi-Fi-управление (опция)

Кондиционером можно управлять удаленно со смартфона или ПК через приложение Daichi Comfort.

7 скоростей работы вентилятора

Позволяет точно настроить интенсивность воздушного потока — от максимально тихого режима до быстрого охлаждения или обогрева помещения.

Охлаждение и обогрев при низких температурах

Тепловой насос не теряет теплопроизводительность до температуры –15 °C. Сохраняет до 80 %* производительности при –30 °C. Высший показатель в своем классе!

Технические характеристики

Внутренний блок			**EVO25AVQS1R**	**EVO35AVQS1R**	**EVO50AVQS1R**	**EVO70AVQS1R**
Наружный блок			**EVO25FVS1R**	**EVO35FVS1R**	**EVO50FVS1R**	**EVO70FVS1R**
Производительность	Охлаждение	кВт	2.70 (0.70~4.90)	3.53 (0.80~5.00)	5.30 (1.20~7.20)	7.03 (2.00~9.00)
	Нагрев	кВт	3.50 (0.70~6.20)	4.20 (0.80~6.60)	6.20 (1.20~9.20)	7.03(2.00~9.50)
Электропитание		В, Гц, Ф	220~240, 50, 1	220~240, 50, 1	220~240, 50, 1	220~240, 50, 1
Потребляемая мощность	Охлаждение	кВт	0.58 (0.75~1.50)	0.84 (0.80~1.90)	1.18 (0.35~2.50)	1.85 (0.45~3.70)
	Нагрев	кВт	0.80 (0.13~2.40)	1.00 (0.15~2.50)	1.45 (0.35~3.20)	1.75 (0.38~3.80)
Сезонная энергоэффективность / Класс	Охлаждение (SEER)		7.8 / A++	7.6 / A++	7.5 / A++	6.5 / A++
	Нагрев (SCOP)		4.7 / A++	4.6 / A++	4.4 / A+	4.1 / A+
Энергоэффективность / Класс	Охлаждение (EER)		4.66 / A	4.20 / A	4.49 / A	3.80 / A
	Нагрев (COP)		4.38 / A	4.20 / A	4.27 / A	4.00 / A
Годовое энергопотребление	Среднее значение	кВт·ч	290	420	590	925
Класс электрозащиты			I	I	I	I
Класс пылевлагозащиты	Внутренний блок	IP	X0	X0	X0	X0
	Наружный блок	IP	X4	X4	X4	X4
Уровень шума (макс.~мин.)	Внутренний блок	дБ(А)	41~25	42~25	46~32	50~35
Уровень шума	Наружный блок	дБ(А)	53	54	56	58
Расход воздуха (макс.~мин.)	Внутренний блок	м³/ч	680~320	680~390	1200~600	1200~750
Расход воздуха	Наружный блок	м³/ч	2400	2400	4000	4000
Бренд компрессора			GREE	GREE	GREE	GREE
Габариты (Ш×В×Г)	Внутренний блок	мм	889×294×212	889×294×212	1122×329×247	1122×329×247
	Наружный блок	мм	818(+81)×596×378	818(+81)×596×378	920(+80)×790×427	920(+80)×790×427
Вес	Внутренний блок	кг	11	11	16.5	16.5
	Наружный блок	кг	42	44.5	61	65
Хладагент	Тип/заправка	кг	R32 / 0.87	R32 / 0.95	R32 / 1.50	R32 / 2.00
	Дозаправка (при длине трубопровода более 5 м)	г/м	16	16	40	40
Трубопровод хладагента	Диаметр для жидкости / газа	мм	6.35 / 9.52	6.35 / 9.52	6.35 / 15.9	6.35 / 15.9
	Длина между блоками	м	15	15	40	50
	Перепад между блоками	м	10	10	20	30
Диаметр дренажного патрубка	Внутренний блок	мм	16	16	16	16
Диапазон рабочих температур наружного блока	Охлаждение	°C	-18~52	-18~52	-18~52	-18~52
	Нагрев	°C	-30~24	-30~24	-30~24	-30~24
ИК-пульт	В комплекте		DRC20	DRC20	DRC20	DRC20

* Для модели EVO35AVQS1R/EVO35FVS1R

Монтажные данные

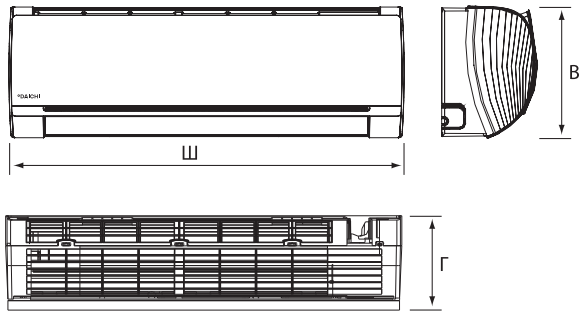

	ГАБАРИТЫ, ММ		
	Ш	В	Г
EVO25AVQS1R	889	294	212
EVO35AVQS1R	889	294	212
EVO50AVQS1R	1122	329	247
EVO70AVQS1R	1122	329	247

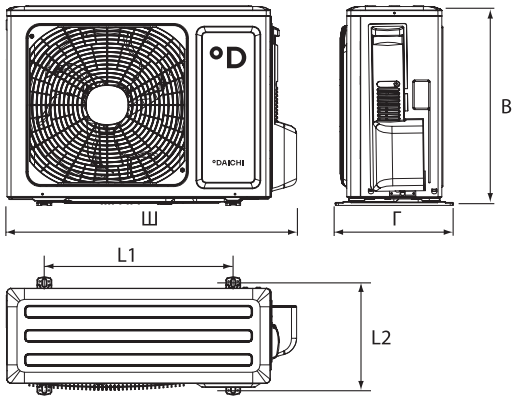

	ГАБАРИТЫ, ММ				
	Ш	В	Г	L1	L2
EVO25FVS1R	899	596	378	550	354
EVO35FVS1R	899	596	378	550	354
EVO50FVS1R	1000	790	427	610	395
EVO70FVS1R	1000	790	427	610	395

Блок-схема подключения кондиционера к однофазной сети

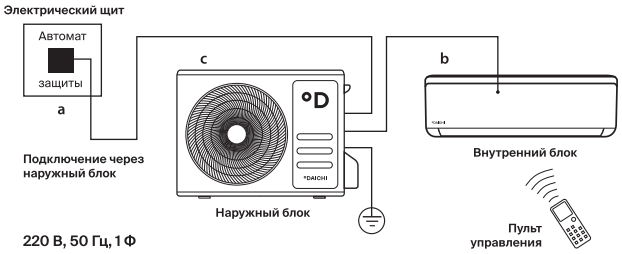

	Макс. рабочий ток, А	Номинал автомата защиты, А	Межблочный кабель, мм²	Силовой кабель, мм²
		a	b	c
EVO25AVQS1R/ EVO25FVS1R	10.6	16	4×1.5	3×1.5
EVO35AVQS1R/ EVO35FVS1R	11.5	16	4×1.5	3×1.5
EVO50AVQS1R/ EVO50FVS1R	15.2	25	4×1.5	3×2.5
EVO70AVQS1R/ EVO70FVS1R	16.4	25	4×1.5	3×2.5

Аксессуары

Wi-Fi-контроллер с комплектом кабелей для подключения	CTRL-AC-S-31
Wi-Fi-контроллер + кабель для подключения	CTRL-AC-S-32
	DCCOMUS1E
Проводной пульт с Wi-Fi-управлением + кабель для подключения + переходник	REM-VLSF-C / REM-C (NEW)
	DCCOMUS1E
	REMCOMSPLIT
Кабель для интеграции пульта REM-VLSF-C в сеть Modbus	REMCOMBMS

Производитель оставляет за собой право внесения изменений в технические характеристики оборудования без предварительного уведомления.

В таблицах указаны минимальные допустимые параметры при использовании медного кабеля питания.
При монтаже руководствуйтесь реальными условиями эксплуатации, длинами трасс и другими показателями.

Официальный сайт систем кондиционирования Daichi в Российской Федерации, Республике Беларусь и Республике Казахстан: **daichi-aircon.com**

Ваш дилер

Единая служба поддержки клиентов
+7 (800) 201-45-84
Время работы службы: будни,
С 9:00 ДО 21:00 (по московскому времени)