Everest

Листовка

Инструкция

Сплит-система EVEREST — доступное решение постоянной производительности для обеспечения высокого качества воздуха. Фильтр с ионами серебра в сочетании с ионизатором создают комфортную атмосферу в помещении. Дизайн внутреннего блока с белой матовой лицевой панелью делает серию EVEREST оптимальным решением для любого интерьера.

Сплит-система | Настенный тип

On/Off | R32

Матовый внутренний блок

EVEREST

Wi-Fi-контроллер*
CTRL-AC-S-31/32

DRC25

20
25
35
50
70

Режимы и функции

Режим «Турбо»

Для быстрого охлаждения или обогрева помещения компрессор и вентилятор внутреннего блока работают на максимальных оборотах.

Фильтр с ионами серебра

Нейтрализует действие аллергенов и микроорганизмов.

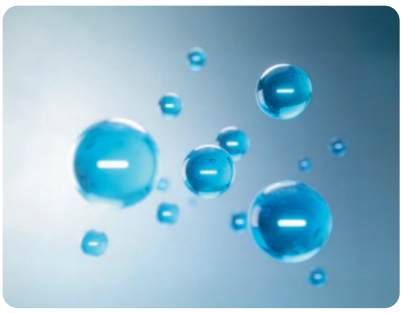

Ионизатор воздуха

Увеличивает количество ионизированных молекул воздуха для создания комфортного состояния и улучшения самочувствия.

Подготовка к теплому старту

В режиме обогрева вентилятор внутреннего блока включается только после прогрева теплообменника внутреннего блока.

Функция «Комфортный сон»

Ее использование предотвращает переохлаждение или перегрев спящего человека

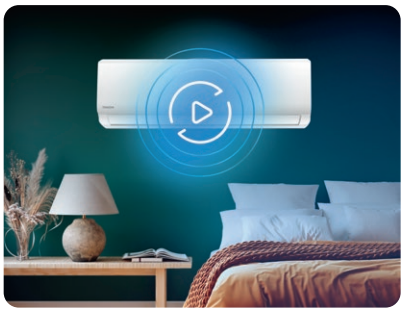

Автоматический перезапуск

Автоматический перезапуск системы после устранения сбоя энергоснабжения.

* Дополнительное оборудование. Приобретается отдельно.

EVEREST

Энергоэффективность класса «А»

Кондиционер отличается высокой энергоэффективностью, что обеспечивает минимальный расход электроэнергии при работе.

Вертикальное распределение

Управление горизонтальной жалюзи с пульта управления.

Wi-Fi-управление (опция)

Кондиционером можно управлять удаленно со смартфона или ПК через приложение Daichi Comfort.

Оптимальное оттаивание

Размораживание наружного блока длится строго необходимое время без снижения уровня комфорта в режиме обогрева.

Дизайнерское решение

Минималистичный дизайн корпуса внутреннего блока из белого матового пластика.

Самодиагностика

Функция проверки технических параметров работы, препятствующая выходу оборудования из строя.

Технические характеристики

Внутренний блок			**DA20EVQ1R**	**DA25EVQ1R**	**DA35EVQ1R**	**DA50EVQ1R**	**DA70EVQ1R**
Наружный блок			**DF20EV1R**	**DF25EV1R**	**DF35EV1R**	**DF50EV1R**	**DF70EV1R**
Производительность	Охлаждение	кВт	2.05	2.49	3.23	4.99	6.45
	Нагрев	кВт	2.20	2.65	3.52	5.13	6.74
Электропитание		В, Гц, Ф	220~240, 50, 1	220~240, 50, 1	220~240, 50, 1	220~240, 50, 1	220~240, 50, 1
Потребляемая мощность	Охлаждение	кВт	0.64	0.78	1.01	1.55	2.01
	Нагрев	кВт	0.61	0.73	0.98	1.42	1.87
Энергоэффективность / Класс	Охлаждение (EER)		3.21 / A	3.21 / A	3.21 / A	3.21 / A	3.21 / A
	Нагрев (COP)		3.61 / A	3.61 / A	3.61 / A	3.61 / A	3.61 / A
Годовое энергопотребление	Среднее значение	кВт·ч	320	388	503	777	1003
Класс электрозащиты			I	I	I	I	I
Класс пылевлагозащиты	Внутренний блок	IP	X0	X0	X0	X0	X0
	Наружный блок	IP	X4	X4	X4	X4	X4
Уровень шума (макс.~мин.)	Внутренний блок	дБ(А)	39 ~ 27	39 ~ 27	41 ~ 30	43~32	43~35
Уровень шума	Наружный блок	дБ(А)	48	49	50	52	54
Расход воздуха (макс.~мин.)	Внутренний блок	$м^3$/ч	430~270	430~270	550~370	780~495	780~540
Бренд компрессора			GMCC	GMCC	RECHI	GMCC	HIGHLY
Расход воздуха	Наружный блок	$м^3$/ч	1400	1400	1700	2300	2600
Габариты (Ш×В×Г)	Внутренний блок	мм	698×255×190	698×255×190	777×250×201	910×294×206	910×294×206
	Наружный блок	мм	650(+62)×459×276	650(+62)×459×276	715(+62)×498×290	730(+65)×305×549	788(+65)×349×602
Вес	Внутренний блок	кг	6.5	6.5	7.2	10	10
	Наружный блок	кг	20.5	23	25	30	39
Хладагент	Тип/заправка	кг	R32 / 0.38	R32 / 0.43	R32 / 0.43	R32 / 0.62	R32 / 0.88
	Дозаправка (при длине трубопровода более 3 м)*	г/м	15	15	15	25	25
Трубопровод хладагента	Диаметр для жидкости	мм	6.35	6.35	6.35	6.35	6.35
	Диаметр для газа	мм	9.52	9.52	9.52	12.7	12.7
	Длина между блоками	м	15	15	15	15	15
	Перепад между блоками	м	5	5	5	5	5
Диаметр дренажного патрубка	Внутренний блок	мм	16	16	16	16	16
Диапазон рабочих температур наружного блока	Охлаждение	°C	15~43	15~43	15~43	15~43	15~43
	Нагрев	°C	-7~24	-7~24	-7~24	-7~24	-7~24
ИК-пульт	В комплекте		DRC25	DRC25	DRC25	DRC25	DRC25

* Для модели DF70EV1R более 5 м.

Монтажные данные

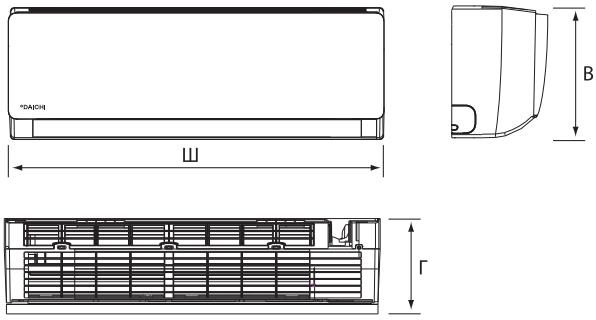

	ГАБАРИТЫ, ММ		
	Ш	В	Г
DA20EVQ1R	698	255	190
DA25EVQ1R	698	255	190
DA35EVQ1R	777	250	201
DA50EVQ1R	910	294	206
DA70EVQ1R	910	294	206

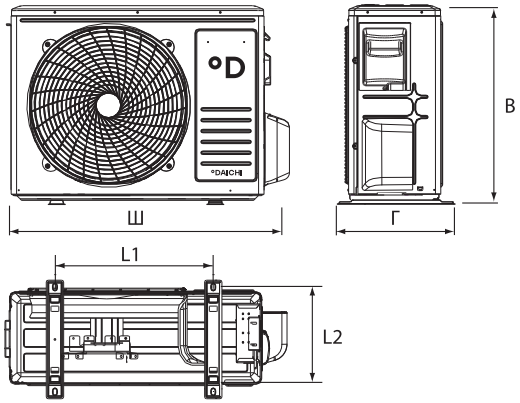

	ГАБАРИТЫ, ММ				
	Ш	В	Г	L1	L2
DF20EV1R	712	459	276	362	256
DF25EV1R	712	459	276	362	256
DF35EV1R	777	498	290	415	263
DF50EV1R	795	549	305	434	278
DF70EV1R	853	602	349	516	314

Блок-схема подключения кондиционера к однофазной сети

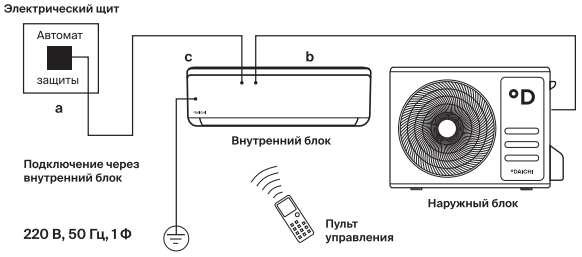

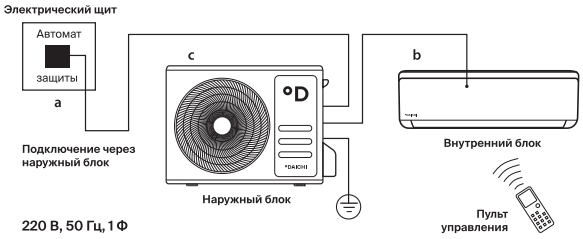

	Макс. рабочий ток, А	Номинал автомата защиты, А	Межблочный кабель, мм²	Силовой кабель, мм²
		a	b	c
DA20EVQ1R/ DF20EV1R	5.8	10	5×1.5	3×1.5
DA25EVQ1R/ DF25EV1R	7.6	16	5×1.5	3×1.5
DA35EVQ1R/ DF35EV1R	8.8	16	5×1.5	3×1.5
DA50EVQ1R/ DF50EV1R	14	20	5×2.5	3×2.5

	Макс. рабочий ток, А	Номинал автомата защиты, А	Межблочный кабель, мм²	Силовой кабель, мм²
		a	b	c
DA70EVQ1R/ DF70EV1R	17.5	25	6×1.5	3×2.5

Аксессуары

Wi-Fi-контроллер с комплектом кабелей для подключения	CTRL-AC-S-31
Wi-Fi-контроллер + кабель для подключения	CTRL-AC-S-32
	DCCOMUS1A
Проводной пульт с Wi-Fi-управлением + кабель для подключения + переходник	REM-VLSF-C / REM-C (NEW)
	DCCOMUS1A
	REMCOMSPLIT
Кабель для интеграции пульта REM-VLSF-C в сеть Modbus	REMCOMBMS

Производитель оставляет за собой право внесения изменений в технические характеристики оборудования без предварительного уведомления.

В таблицах указаны минимальные допустимые параметры при использовании медного кабеля питания.
При монтаже руководствуйтесь реальными условиями эксплуатации, длинами трасс и другими показателями.

Официальный сайт систем кондиционирования Daichi в Российской Федерации, Республике Беларусь и Республике Казахстан: **daichi-aircon.com**

Ваш дилер

Единая служба поддержки клиентов
+7 (800) 201-45-84
Время работы службы: будни,
С 9:00 ДО 21:00 (по московскому времени)