DC19-03.01.11

Руководство по монтажу

Система технологического охлаждения RELIABILITY RECORD.

Внутренние блоки напольно-потолочного типа

МОДЕЛИ:

DAT55ALKS1
DAT70ALKS1
DAT100ALKS1
DAT140ALKS1
DAT160ALKS1

DAICHI

СОДЕРЖАНИЕ

МЕРЫ ПРЕДОСТОРОЖНОСТИ 3
ИНФОРМАЦИЯ ПО МОНТАЖУ 6
КОМПЛЕКТ ПОСТАВКИ 7
МОНТАЖ ВНУТРЕННЕГО БЛОКА 8
МОНТАЖ ТРУБОПРОВОДА ХЛАДАГЕНТА 14
ПОДСОЕДИНЕНИЕ ДРЕНАЖНОЙ ТРУБЫ 17
ЭЛЕКТРОПРОВОДКА 18
НАСТРОЙКИ И КОДЫ ОШИБОК 22
ТЕСТОВЫЙ ЗАПУСК 27

1. МЕРЫ ПРЕДОСТОРОЖНОСТИ

⚠ Необходимо выполнять действующие нормы и законодательство.

⚠ Перед установкой внимательно прочитайте раздел «МЕРЫ ПРЕДОСТОРОЖНОСТИ».

⚠ Приведенные ниже меры предосторожности содержат важные указания по обеспечению безопасности. Прочтите и всегда выполняйте эти требования.

⚠ Храните эту инструкцию вместе с руководством пользователя для последующего обращения к ним за справками.

Перечисленные в этом документе меры предосторожности подразделяются на две категории. В обоих случаях необходимо внимательно прочитать важные сведения по технике безопасности, представленные в виде списка.

⚠ **ОПАСНО**
Несоблюдение предупреждения может привести к летальному исходу.

⚠ **ОСТОРОЖНО**

Несоблюдение данного указания может привести к травмам или повреждению оборудования.
По завершении монтажа убедитесь в надлежащей работе блока. Проинструктируйте заказчика по вопросам управления и обслуживания устройства. Рекомендуйте также клиенту хранить это руководство вместе с руководством пользователя для последующего обращения к ним за справками.

⚠ **ОПАСНО**

Монтировать, ремонтировать и проводить техническое обслуживание блока должны только прошедшие профессиональное обучение квалифицированные специалисты по техническому обслуживанию. Неправильный монтаж, ремонт и техническое обслуживание могут стать причиной поражения электрическим током, короткого замыкания, течей, воспламенения или иного повреждения оборудования.
Монтаж выполняйте в полном соответствии с данными инструкциями. Неправильный монтаж может привести к течи воды, поражению электрическим током или воспламенению.
При установке устройства в небольшом помещении примите меры, исключающие концентрацию хладагента свыше допустимых уровней в случае его утечки. Дополнительную информацию можно получить по месту покупки. Чрезмерное количество хладагента в закрытом помещении может привести к недостатку кислорода.

Для монтажа используйте прилагаемое дополнительное оборудование и рекомендованные детали. В противном случае возможно падение блока, течь воды, поражение электрическим током или воспламенение.
Устанавливайте устройство на жесткой и прочной опоре, способной выдержать его вес. Если прочность опоры недостаточна или монтаж выполнен неправильно, устройство может упасть и травмировать людей.
Устройство не следует устанавливать в прачечных.
Прежде чем открыть доступ к клеммам, отключите все цепи электропитания.
Устройство следует располагать так, чтобы обеспечить удобный доступ к сетевой вилке.
На корпус агрегата следует нанести надписи или символы, указывающие направление потока жидкости.
Электропроводку выполняйте в соответствии с государственными правилами и нормами устройства электроустановок. Следует использовать отдельный контур с одной розеткой. Недостаточная мощность источника электропитания или неправильное выполнение электропроводки может стать причиной поражения электрическим током или воспламенения.
Используйте рекомендованный тип кабеля. Туго затяните клеммы и закрепите кабель хомутом, чтобы внешние силы не действовали на клеммы. Некачественное соединение или крепление приведет к нагреву соединения, что может стать причиной воспламенения.
Прокладка проводов должна быть выполнена аккуратно, чтобы можно было надлежащим образом зафиксировать крышку панели управления. Если крышка панели управления не зафиксирована должным образом, это может привести к нагреву соединительных клемм, воспламенению или поражению электрическим током.
Во избежание несчастного случая замена поврежденного шнура питания должна выполняться производителем оборудования, уполномоченным представителем производителя или другим специалистом сопоставимого уровня.
В цепь электропитания необходимо установить размыкатель, отключающий все фазы питания, с расстоянием между разомкнутыми контактами не менее 3 мм.
При выполнении соединений трубопроводов соблюдайте осторожность, не допускайте проникновения находящихся в воздухе веществ в контур хладагента. Это может привести к снижению производительности, повышению давления в контуре хладагента, взрыву и травмам.
Не изменяйте длину кабеля питания, не используйте удлинительный провод и не подключайте к той же розетке другие электроприборы. Это может привести к воспламенению или поражению электрическим током.

При проведении указанных монтажных работ учитывайте возможность сильных ветров, тайфунов и землетрясений. Неправильный монтаж может привести к падению устройства и несчастным случаям.
Если в процессе монтажа обнаружилась течь хладагента, незамедлительно провентилируйте помещение. В случае течи хладагента и его контакта с огнем возможно образование токсичных газов.
При работе контур хладагента нагревается до высокой температуры. Не допускайте соприкосновения соединительного кабеля и медных трубопроводов.
По завершении монтажа убедитесь в отсутствии течи хладагента. В случае течи хладагента и его контакта с сильно разогретыми поверхностями (нагревательный элемент тепловентилятора, электрическая плита) возможно образование токсичных газов.

⚠ ОСТОРОЖНО

Заземлите кондиционер. Не подключайте провод заземления к газовым и водопроводным трубам, молниеотводу или проводу заземления устройств связи. Неправильное заземление может привести к поражению электрическим током.
Установите устройство защитного отключения (УЗО). Отсутствие устройства защитного отключения может привести к поражению электрическим током или возгоранию.
Подключите провода наружного блока, затем провода внутреннего блока. Запрещается подключать кондиционер к сети электропитания, пока не выполнены монтаж трубопроводов и электропроводки кондиционера.
Следуя указаниям инструкции по монтажу, смонтируйте дренажный трубопровод для слива воды и теплоизолируйте трубопроводы, чтобы предотвратить конденсацию. Неправильный монтаж дренажного трубопровода может привести к течи воды и повреждению имущества.
Во избежание помех при приеме теле- и радиопередач разместите внутренний и наружный блоки, проводку электропитания и соединительные провода на расстоянии не менее одного метра от телевизоров и радиоприемников. В зависимости от условий прохождения радиоволн расстояние в один метр может оказаться недостаточным для устранения помех.
Устройство не предназначено для самостоятельного использования детьми и лицами с ограниченными физическими возможностями.

Не устанавливайте кондиционер в перечисленных ниже условиях:

- В помещениях, где присутствуют нефтепродукты.
- В местах с высоким содержанием солей в воздухе (например, вблизи побережья). Если это условие выполнить невозможно, используйте модель в антикоррозионном исполнении.

- В местах с содержанием едких газов (например, сернистого газа) в воздухе (вблизи горячих источников).
- В условиях сильных колебаний напряжения сети (на промышленных предприятиях).
- В автобусах и каютах.
- На кухнях, заполненных масляным туманом.
- При наличии сильных электромагнитных полей.
- При наличии горючих материалов или газов.
- При наличии паров кислот или щелочей.
- В других местах со специфическими условиями.
- Устройство не следует устанавливать в прачечных.

2. ИНФОРМАЦИЯ ПО МОНТАЖУ

- Чтобы установить устройство правильно, изучите настоящую инструкцию.
- Монтажные работы должны выполняться высококвалифицированными техническими специалистами.
- При монтаже внутреннего блока и трубопроводов неукоснительно выполняйте требования, изложенные в настоящей инструкции.
- Если кондиционер устанавливается на металлические конструкции здания, необходимо обеспечить его заземление в соответствии с действующими правилами монтажа электроустановок.
- По окончании монтажных работ включайте питание только после выполнения тщательной проверки.
- Производитель оставляет за собой право внесения в настоящую инструкцию изменений, обусловленных усовершенствованием конструкции изделия.
- ПОРЯДОК ДЕЙСТВИЙ ПРИ МОНТАЖЕ
- Выберите место для установки.
- Установите внутренний блок.
- Установите наружный блок.
- Смонтируйте соединительные трубопроводы.
- Подсоедините дренажную трубу.
- Выполните подключение электропроводки.
- Выполните тестовый запуск.

3. КОМПЛЕКТ ПОСТАВКИ

Обязательно проверьте полноту комплекта поставки.

Если количество принадлежностей оказалось больше необходимого, верните излишки по месту покупки.

Дополнительные принадлежности для внутреннего блока					
№	**Наименование**		**Кол-во**	**Внешний вид**	**Назначение**
1	Инструкция по монтажу		1	(Настоящая инструкция)	(Настоящая инструкция)
2	Крючок		2		
3	Подвесной кронштейн	модель 36-140	2		
		модель 160	3		
4	Согласующий сетевой кабель		1	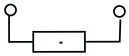	Клеммы P и Q внутренних блоков, установленных последними в цепочке линии связи, должны быть соединены через согласующий резистор.
5	Дренажный трубопровод		1		Прокладка дренажного шланга
6	Теплоизолирующая трубка (модель 160)		1		Поддерживает температуру в дренажной трубке
7	Узел болта		4		
8	Медный переходник		2		Применяется для соединения труб при монтаже
9	Хомут		1		Служит для крепления дренажной трубки

4. МОНТАЖ ВНУТРЕННЕГО БЛОКА

4.1 БЛОКИ МОГУТ УСТАНАВЛИВАТЬСЯ В ВЕРТИКАЛЬНОМ ПОЛОЖЕНИИ ПРИ УСЛОВИИ НАЛИЧИЯ ДОСТАТОЧНОГО ПРОСТРАНСТВА ДЛЯ РАЗМЕЩЕНИЯ И ОБСЛУЖИВАНИЯ (СМ. РИС. 4-1).

Вариант I

ДЕРЕВЯННАЯ КОНСТРУКЦИЯ

Закрепите брус на балках поперек, затем установите монтажные болты.

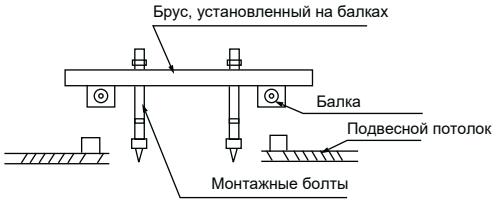

Рис. 4-1

БЕТОННЫЙ ПОТОЛОК В СТРОЯЩЕМСЯ ЗДАНИИ

Используйте закладные детали или встроенные болты

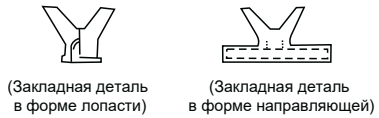

Рис. 4-2

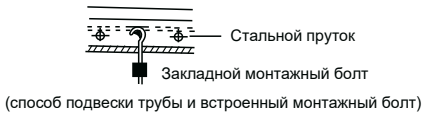

Рис. 4-3

СУЩЕСТВУЮЩИЙ ПОТОЛОК ИЗ БЕТОННЫХ ПЛИТ

Чтобы предотвратить ослабление креплений, устанавливайте монтажные болты с крючками в бетон на глубину 45-50 мм.

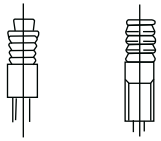

Рис. 4-4

4.2 НАСТЕННЫЙ МОНТАЖ

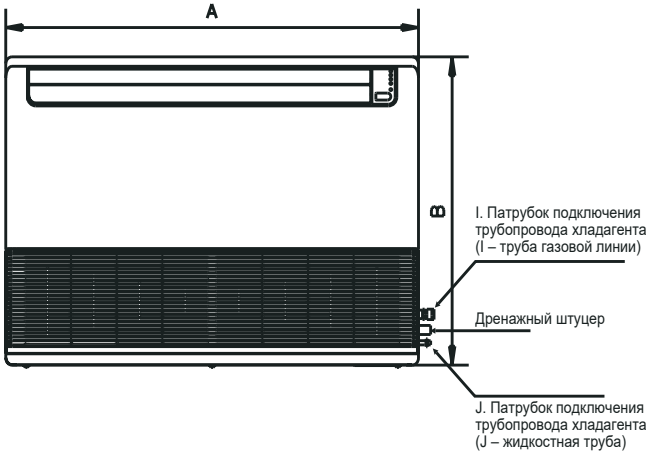

Рис. 4-5

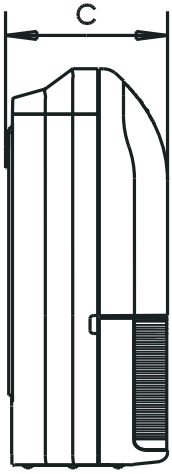

Рис. 4-6

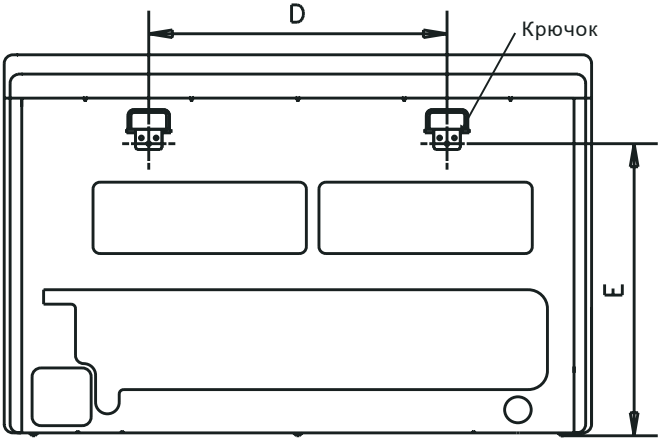

Рис. 4-7

1. Прикрепите крюк к стене винтом-саморезом (См. рис. 4-8).

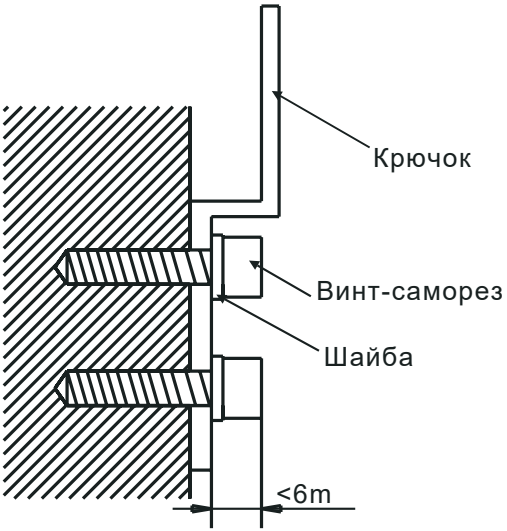

Рис. 4-8

2. Навесьте внутренний блок на крюк.

4.3. ПОДПОТОЛОЧНЫЙ МОНТАЖ

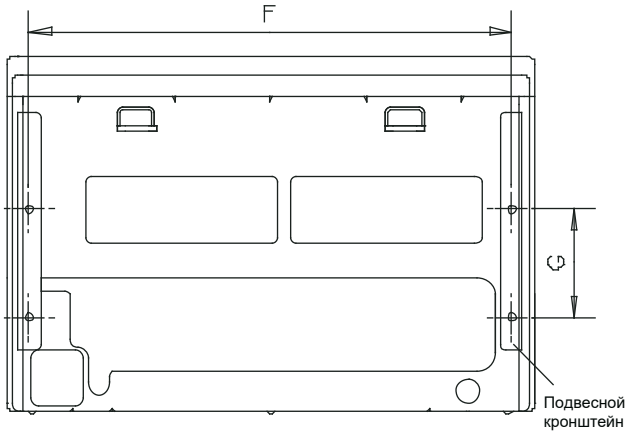

Рис. 4-9

- Снимите боковые панели и решетку. (См. рис. 4-10).
  (Для моделей 48 и 60 - решетку не снимать.)

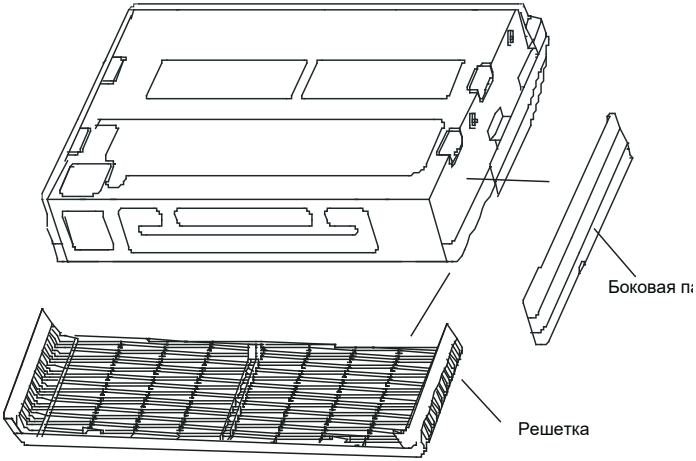

Рис. 4-10

- Установите подвесной кронштейн на монтажном болте для подвески.
  (См. рис. 4-11)

Вверните монтажные болты в корпус блока. (См. рис. 4-12).

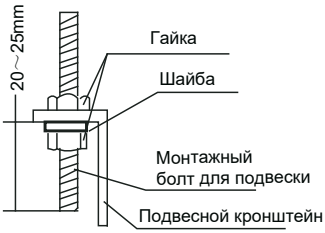

Рис. 4-12

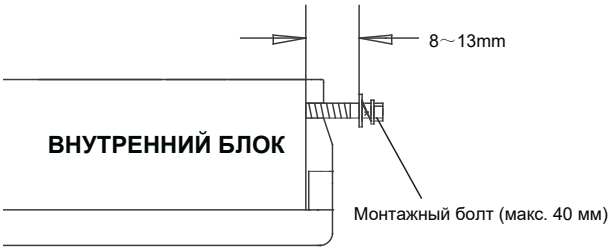

Рис. 4-12

- Навесьте блок на подвесной кронштейн, перемещая его назад. Крепко затяните монтажные болты с обеих сторон блока. (См. рис. 4-13).

3. Навесьте блок на подвесной кронштейн, перемещая его назад. Крепко затяните монтажные болты с обеих сторон блока.

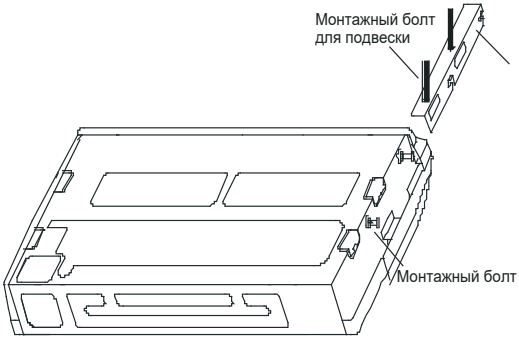

(Модель 36 ~ 140)

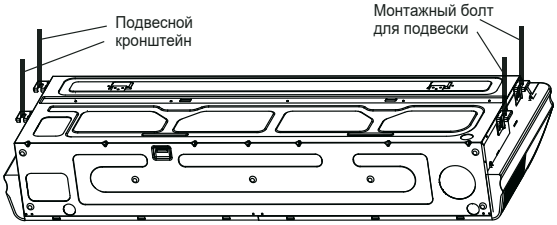

(Модель 160)

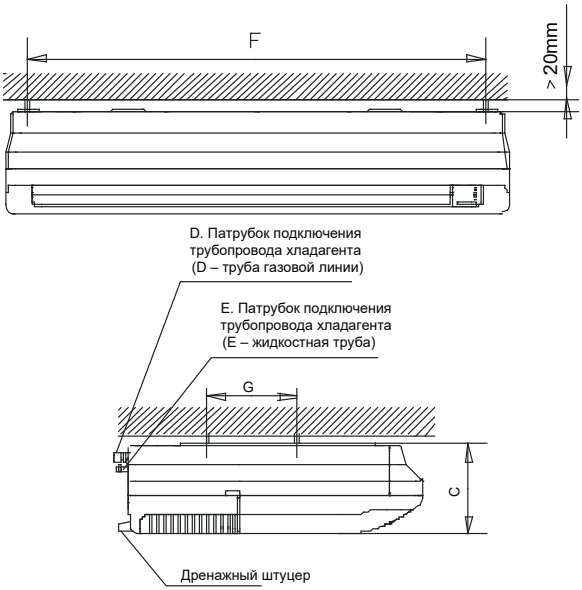

Рис. 4-13

⚠ ОСТОРОЖНО

На рисунках выше показана модель 18 в качестве модели с номинальной мощностью, которая может отличаться от приобретенной вами модели.

4.4 ГАБАРИТНЫЕ РАЗМЕРЫ БЛОКА (РАЗМЕРЫ: ММ)

Таблица 4-1

Модель	A	B	C	D	E	F	G
55	990	660	203	505	506	907	200
70	1280	660	203	795	506	1195	200
110~140	1670	680	244	1070	450	1542	200
160	1670	680	285	1070	380	1613	220

4.5 МАТЕРИАЛЫ И РАЗМЕРЫ ТРУБ

Таблица 4-3

Материал труб		Медные трубы для кондиционеров
Модель (R410A)		55-160
1/2H<Hb<H		b ≥ 300
Размер (мм)	I (Жидкостная линия)	Ø 9,5
	J (Газовая линия)	Ø 15,9

5. МОНТАЖ ТРУБОПРОВОДА ХЛАДАГЕНТА

⚠ ОСТОРОЖНО

Нельзя допускать попадания воздуха или воды в трубопровод во время монтажа.
Нельзя монтировать соединительные трубы до тех пор, пока не будут полностью закреплены внутренний и наружный блоки.
Соединительный трубопровод должен быть сухим, во время монтажа внутри не должна присутствовать влага.
При работе контур хладагента нагревается до высокой температуры. Не допускайте соприкосновения соединительного кабеля и медных трубопроводов.

5.1 ПОРЯДОК СОЕДИНЕНИЯ ТРУБ

5.1.1 Измерьте необходимую длину соединительного трубопровода и выполните соединение следующим образом.

1) Сначала подсоедините трубопровод к внутреннему блоку, а затем к наружному.
   a. Изгибайте трубы в соответствии с рекомендациями. Не допускайте их повреждения.

⚠ ОСТОРОЖНО

1. Нанесите на поверхность развальцованной трубы и гаек масло для холодильных установок и заверните вручную, сделав 3-4 оборота перед затяжкой накидных гаек.
2. При соединении или разъединении труб необходимо использовать два гаечных ключа.

2) Запорный вентиль наружного блока должен быть полностью закрыт (исходное положение). При каждом соединении сначала ослабьте гайки со стороны запорного вентиля, а затем быстро (в течение 5 минут) подсоедините развальцованную трубу. Если гайки держать ослабленными более длительное время, то в трубы может попасть пыль и прочие загрязнения, что впоследствии может привести к неполадкам. По этой причине перед подсоединением необходимо вытеснить воздух из трубопровода с помощью хладагента.

3) Удалите воздух (см. раздел «Удаление воздуха») после подсоединения трубопровода хладагента к внутреннему и наружному блокам. Затем затяните гайки в местах стыковки.

■ Указания по гибке труб.

- Угол изгиба не должен превышать 90°.
- Изгибайте трубы по месту, при этом стремитесь к увеличению радиуса изгиба. Чем больше этот радиус, тем лучше.
- Не изгибайте трубу более трех раз.
- Инструкция по монтажу

■ Гибка соединительного трубопровода с малой толщиной стенок.

- Сделайте надрез на теплоизоляции в предполагаемом месте изгиба.
- Затем изогните трубу (оберните ее герметизирующей лентой после гибки).
- Во избежание разрушения или деформации изгибайте трубу по наибольшему радиусу.
- Для гибки труб по малому радиусу используйте трубогиб.

■ Необходимо использовать медные трубы промышленного назначения.
Для теплоизоляции медных труб необходимо использовать одинаковый изоляционный материал (толщиной более 9 мм).

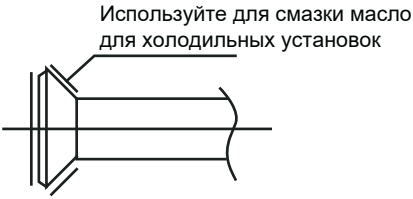

Рис. 5-1

При изгибе трубы в качестве опор используйте большие пальцы рук.

Минимальный радиус 100 мм

Рис. 5-2

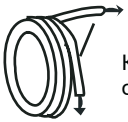

Концы трубы должны оставаться прямыми.

Рис. 5-3

2. Монтаж трубопровода
   1) Просверлите в стене отверстие (по размеру втулки, обычно 90 мм), затем установите крепежные элементы – втулку и ее крышку.
   2) Плотно скрепите трубу и кабели между собой при помощи соединительной ленты. Не допускайте попадания воздуха внутрь, что может привести к утечке воды из-за образования конденсата.
   3) Пропустите стянутый пакет через втулку снаружи внутрь. Соблюдайте осторожность – не повредите трубопровод при прокладке.
3. Подсоедините концы трубопроводов.
4. Затем откройте вентиль наружного блока, чтобы хладагент заполнил трубопровод, соединяющий наружный и внутренний блок.
5. Убедитесь в отсутствии утечки, проверив соединения детектором или мыльным раствором.
6. Изолируйте место соединения трубопровода с внутренним блоком звуконепроницаемым/изоляционным материалом, а затем плотно закрепите материал лентой во избежание утечки.

6. ПОДСОЕДИНЕНИЕ ДРЕНАЖНОЙ ТРУБЫ

6.1 ПОДКЛЮЧЕНИЕ ДРЕНАЖНОЙ ТРУБЫ ВНУТРЕННЕГО БЛОКА

Выходной штуцер имеет резьбу PTI. При подсоединении труб из ПВХ используйте герметик и кожухи (фитинги).

⚠ ОСТОРОЖНО

• Дренажная труба внутреннего блока и ее соединения должны быть теплоизолированы, иначе на них будет образовываться конденсат.
• Соединения труб необходимо закрывать жестким кожухом из ПВХ. Убедитесь в отсутствии утечек.
• Не подвергайте соединения труб со стороны внутреннего блока механическому воздействию.
• Дренажная труба с уклоном, превышающим 1/100, не должна иметь изгибов.
• Общая длина дренажной трубы не должна превышать 20 м. Если ее длина больше, во избежание прогибов потребуется установка кронштейна.
• При монтаже труб руководствуйтесь схемой на рис. 8-1.

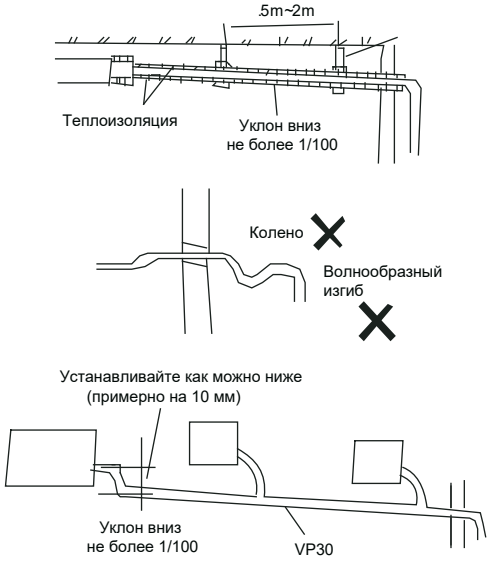

Рис. 6-1

6.2 ИСПЫТАНИЯ ДРЕНАЖНОЙ СИСТЕМЫ

- Убедитесь, что конденсат беспрепятственно отводится по трубе.
- Если подвесной потолок еще не установлен, нужно протестировать дренажную систему перед его установкой.

7. СХЕМА ЭЛЕКТРОПРОВОДКИ

- Используйте силовые кабели, рекомендованные производителем. При подключении кабелей не прилагайте излишних усилий к клеммам.
- Неправильное соединение может стать причиной пожара.
- Заземление должно быть произведено надлежащим образом.
- Провод заземления необходимо прокладывать подальше от водогазовых труб, телефонных линий, молниеотводов, а также других проводов заземления. Неправильное заземление может стать причиной поражения электрическим током.
- Монтаж электропроводки должен выполняться квалифицированными специалистами. Необходимо использовать отдельную цепь в соответствии с государственными стандартами.

Провода должны быть рассчитаны на определенную мощность. Слишком тонкие провода могут вызвать поражение электрическим током.

⚠ ОСТОРОЖНО

1. Установите устройство защитного отключения (УЗО), в противном случае возникает опасность поражения электрическим током.
2. При выборе силовых кабелей следуйте государственным нормативам.
3. Согласно государственным нормам в цепь электропитания необходимо установить разъединитель, отключающий все фазы питания, с расстоянием между разомкнутыми контактами не менее 3 мм, и устройство защитного отключения (УЗО) на номинальный ток утечки 10 мА.
4. При выборе и подключении силового кабеля наружного блока следуйте указаниям руководства по монтажу.
5. Электропроводку необходимо прокладывать вдали от нагревательных приборов во избежание повреждения изоляции.
6. Используйте хомут для закрепления проводов после подключения их к клеммной колодке.
7. Провода управления должны быть проложены вместе с трубами хладагента, покрытыми теплоизоляцией.
8. Подключение внутреннего блока к сети питания необходимо производить лишь после вакуумирования.
9. Запрещается соединять силовые кабели с проводами управления.

7.1 ХАРАКТЕРИСТИКИ ЭЛЕКТРОПИТАНИЯ

Таблица 7-1

ТИП (Вт)		5500-14000 Вт	16000 Вт
Электропитание	Количество фаз	1 ФАЗА	
	Напряжение/частота	220-240 В перем. тока, 50 Гц 208-230 В перем. тока, 60 Гц	
Сетевой выключатель/предохранитель (А)		5/3	5/5
Проводка внутреннего блока (мм²)		1,0	
Соединительная проводка наружного/внутреннего блоков (мм²)	Провод заземления (мм²)	1,0	
	Электрический сигнал	0,75	

⚠ ОСТОРОЖНО

В стационарной электропроводке должен быть использован выключатель, имеющий воздушный зазор между активными проводниками и отвечающий действующим требованиям в области устройства электроустановок.

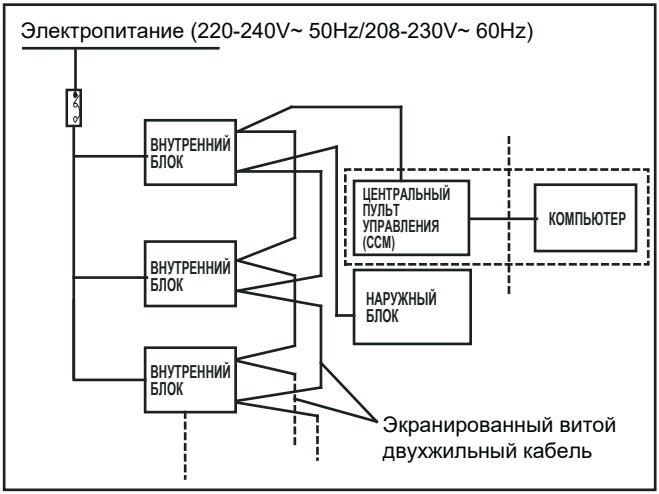

Рис. 7-1

⚠ ОСТОРОЖНО

Пунктирными линиями выделены дополнительные устройства, которые могут при необходимости приобретаться пользователем.

7.2 СИГНАЛЬНЫЙ КАБЕЛЬ МЕЖДУ ВНУТРЕННИМ И НАРУЖНЫМ БЛОКАМИ

- • Подключите кабель в соответствии с нумерацией.
- • Неправильное подключение может стать причиной неисправности.

7.3 СОЕДИНЕНИЯ ПРОВОДОВ

• Изолируйте места соединений, чтобы защитить их от конденсации влаги.

7.4 ПАНЕЛЬ ПОДКЛЮЧЕНИЯ

- Подключите клеммную колодку электродвигателя перемещения заслонок в соответствии с инструкцией по монтажу электрощитка.

7.5 СХЕМА КЛЕММНОЙ КОЛОДКИ

- Смотрите схему электропроводки внутреннего блока. Примечание. К кондиционерам можно подключать центральный пульт управления (ССМ). Перед началом эксплуатации правильно подключите его и задайте системный и сетевой адреса внутренних блоков.

Модель однофазного источника питания *Рис. 7-2*

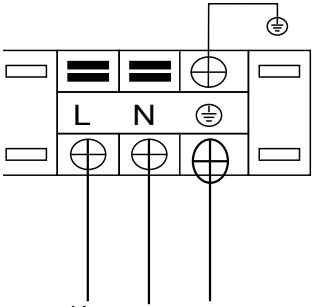

Источник питания
внутреннего блока
220-240V ~ 50Hz
(208-230V ~ 60Hz)

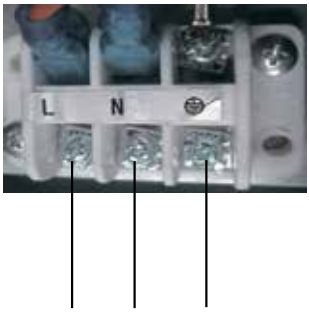

Источник питания
внутреннего блока
220-240V ~ 50Hz
(208-230V ~ 60Hz)

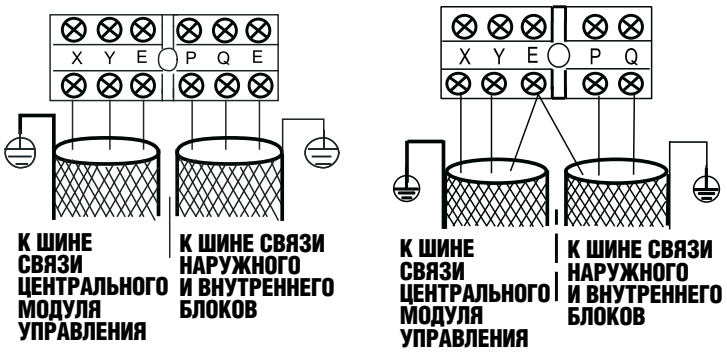

2200~14000W 16000W

Используйте экранированную витую пару и подключайте экран к клемме (E)

Рис. 7-3

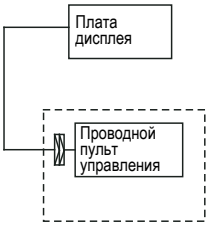

К проводному пульту управления

Пунктирными линиями выделены дополнительные устройства, которые могут при необходимости приобретаться пользователем, например проводной контроллер.

Рис. 7-4

8. НАСТРОЙКИ И КОДЫ ОШИБОК

8.1 НАСТРОЙКА МОЩНОСТИ

Код мощности

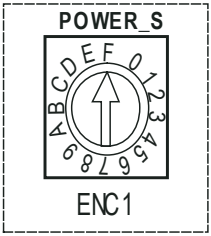

Настройка переключателя производится на панели электронного блока управления внутреннего блока. По окончании настройки отключите, а затем включите электропитание. В противном случае настройка применена не будет.

Таблица: 8-1

ENC1	Переключатель	Установка мощности охлаждения
Примечание. Запрещается изменять мощность охлаждения, которая установлена перед отгрузкой с завода. Изменять данную настройку могут только специалисты по обслуживанию, имеющие надлежащую лицензию. Переключатель Установка мощности охлаждения	5	5500 Вт
	6	7000 Вт
	7	11000 Вт
	8	14000 Вт
	A	16000 Вт

⚠ ОСТОРОЖНО

Система может адресовать 64 блока (0-63), каждый из которых имеет индивидуальный адресный код. При наличии двух одинаковых кодов система выдает ошибку функционирования.
Отключите оборудование от сети перед настройкой, иначе возникнет неожиданная ошибка функционирования.

8.2 НАСТРОЙКА СЕТЕВОГО АДРЕСА

1) Сетевой адрес настраивается в целях обеспечения взаимодействия внутреннего и наружного блоков. Адрес идентичен адресу внутреннего блока, поэтому в индивидуальной настройке нет необходимости.
2) Центральное управление внутренними блоками может осуществляться с наружного блока, в индивидуальном управлении внутренним блоком нет необходимости. За подробной информацией обращайтесь к инструкции для наружных блоков системы V4+.
3) Для предварительного управления внутренними блоками сеть можно настроить путем соединения клемм (X, Y, E), в настройке сетевого адреса нет необходимости. Настройку сети можно также произвести при помощи модуля внешней сети и главной платы (CN20).

8.3 ПОИСК И УСТРАНЕНИЕ НЕИСПРАВНОСТЕЙ

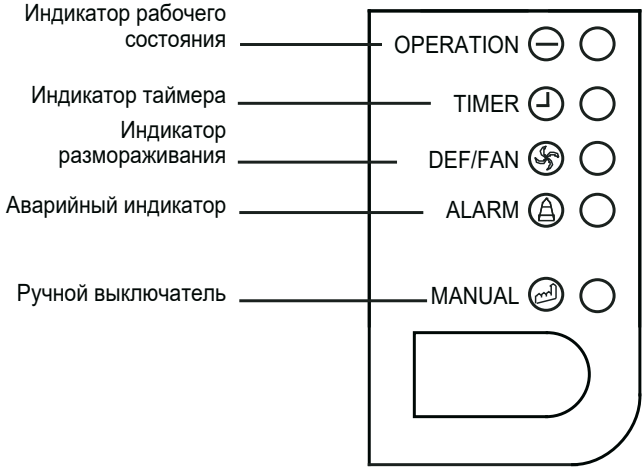

Таблица 8-2

№	Тип	Содержание	Мигание светодиодного индикатора	Примечания
1	Неисправность	Показания датчика температуры испарителя или показания датчика температуры воздуха в помещении находятся вне рабочего диапазона.	Индикатор питания быстро мигает.	Индикатор перестает мигать после устранения неисправности.

2	Неисправность	Нарушение обмена данными между внутренним/наружным блоками.	Индикатор таймера быстро мигает.	Индикатор перестает мигать после устранения неисправности.
3	Неисправность	Показания датчика температуры конденсатора или показания датчика температуры наружного воздуха находятся вне рабочего диапазона.	Все аварийные индикаторы внутреннего блока медленно мигают.	Индикатор перестает мигать после устранения неисправности.
4	Неисправность	Показания реле уровня воды находятся вне рабочего диапазона.	Аварийный индикатор быстро мигает.	Если неисправность не удается устранить в течение трех минут, аварийный индикатор мигает с частотой 0,5 Гц. Для проведения ремонта отключите питание.

8.4 ПОЗИЦИИ ПЕРЕКЛЮЧАТЕЛЕЙ ГЛАВНОЙ ПЛАТЫ

Положения микропереключателя SW1

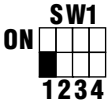	• «1» обозначает заводской режим испытаний • «0» дополнительный режим автопоиска (настройка по умолчанию)	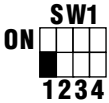	• «01» статическое давление вентилятора постоянного тока равно «1» (зарезервировано)
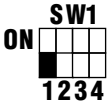	• «1» означает, что выбран вентилятор постоянного тока • «0» соответствует выбору вентилятора переменного тока	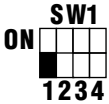	• «10» статическое давление вентилятора постоянного тока равно «2» (зарезервировано)
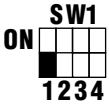	• «00» — статическое давление вентилятора постоянного тока равно «0» (зарезервировано)	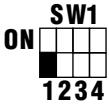	• «11» статическое давление вентилятора постоянного тока равно «3» (зарезервировано)

Определение положений микропереключателя SW2

SW1 ON 1234	• «00» обозначает, что температура составляет 15 градусов при отключении блока	SW1 ON 1234	• «00» означает, что время остановки вентилятора внутреннего блока составляет 4 минут
SW1 ON 1234	• 01» обозначает, что температура составляет 20 градусов при отключении блока	SW1 ON 1234	• «01» означает, что время остановки вентилятора внутреннего блока составляет 8 минут
SW1 ON 1234	• «10» обозначает, что температура составляет 24 градуса при отключении блока	SW1 ON 1234	• «10» означает, что время остановки вентилятора внутреннего блока составляет 12 минут
SW1 ON 1234	• «11» обозначает, что температура составляет 26 градусов при отключении блока	SW1 ON 1234	• «11» означает, что время остановки вентилятора внутреннего блока составляет 16 минут

Положения переключателя SW5

SW1 ON 1234	• «00» означает, что величина температурной компенсации составляет 6 °C в режиме нагрева	SW1 ON 1234	• «10» означает, что величина температурной компенсации составляет 4 °C в режиме нагрева
SW1 ON 1234	• «01» означает, что величина температурной компенсации составляет 2 °C в режиме нагрева	SW1 ON 1234	• «11» означает, что величина температурной компенсации составляет 8 °C в режиме нагрева

Описание состояний микропереключателя SW6		*Описание перемычек J1 и J2*	
SW1 ON 1234	• «1» означает дисплей старого типа • «0» означает дисплей нового типа	SW1 ON 1234	• «J1» (без перемычек) означает, что для функции памяти отключено питание

SW1 ON 1234	• «1» означает автоматическое направление потоков воздуха в автоматическом режиме • «0» означает автоматическое направление потоков воздуха в неавтоматическом режиме	SW1 ON 1234	• «J1» (перемычки установлены) означает, что питание от функции памяти не отключено
SW1 ON 1234	• Зарезервировано	SW1 ON 1234	• Зарезервировано

Положения микропереключателя SW7		***Положения переключателя 0/1***	
SW1 ON 1234	• «00» означает, что величина температурной компенсации составляет 6 °C в режиме нагрева	SW1 ON 1234	• «10» означает, что величина температурной компенсации составляет 4 °C в режиме нагрева
SW1 ON 1234	• «01» означает, что величина температурной компенсации составляет 2 °C в режиме нагрева	SW1 ON 1234	• «11» означает, что величина температурной компенсации составляет 8 °C в режиме нагрева

9. ТЕСТОВЫЙ ЗАПУСК

1. После полного завершения монтажа выполняется тестовый запуск.
2. Перед проведением тестового запуска убедитесь в выполнении следующих условий.
   - Внутренний блок и наружный блок смонтированы правильно.
   - Трубопроводы и электропроводка смонтированы должным образом.
   - Система труб хладагента проверена на отсутствие утечек.
   - Дренажная система не заблокирована.
   - Теплоизоляция выполняет свои функции.
   - Заземление подключено правильно.
   - Данные по длине трубопроводов и дополнительному объему заправленного хладагента записаны.
   - Напряжение в сети соответствует номинальному напряжению питания кондиционера.
   - Механические препятствия у воздухозаборных и воздуховыпускных отверстий наружного и внутреннего блоков отсутствуют.
   - Запорные вентили жидкостной трубы и трубы газовой линии открыты.
   - Кондиционер предварительно прогрет путем включения питания.
3. В соответствии с требованиями пользователя установите крепление пульта дистанционного управления там, где сигнал пульта будет беспрепятственно достигать внутреннего блока.
4. Тестовый запуск

- Установите с пульта дистанционного управления режим охлаждения «COOLING» и проверьте следующее. Если возникнут какие-либо проблемы, попробуйте устранить их с помощью информации из раздела «Поиск и устранение неисправностей» в Руководстве пользователя.

  1) Внутренний блок

     а. Работает ли надлежащим образом выключатель на пульте ДУ?
     б. Правильно ли работают кнопки пульта дистанционного управления?
     в. Нормально ли перемещаются жалюзи отклонения воздушного потока?
     г. Хорошо ли регулируется температура в помещении?
     д. Нормально ли действуют световые индикаторы?
     е. Надлежащим ли образом работают кнопки регулировки температуры?
     ж. Надлежащим ли образом функционирует дренажная система?
     з. Нет ли вибрации или аномального шума во время работы блока?
     и. Кондиционер корректно работает в режиме НАГРЕВА/ОХЛАЖДЕНИЯ, если таковая функция имеется.

  2) Наружный блок

     а. Нет ли вибрации или аномального шума во время работы блока?
     б. Не мешает ли окружающим производимый кондиционером поток воздуха, шум или конденсат?
     в. Нет ли утечки хладагента?

⚠ ОСТОРОЖНО

Защита не допускает включения кондиционера в течение приблизительно 3 минут после выключения.