Очиститель воздуха

DC25-01.01.21
20.10.2025

МОДЕЛЬ:
DAC-BR200-WN

DAICHI

EAC

УВАЖАЕМЫЙ ПОКУПАТЕЛЬ!

Благодарим Вас за приобретение бытового очистителя воздуха Daichi!

Перед началом эксплуатации просим вас внимательно ознакомиться с руководством по эксплуатации.

Оно содержит важные указания по безопасности, эксплуатации прибора и по уходу за ним. Позаботьтесь о сохранности настоящего «Руководства по эксплуатации» и, если очиститель воздуха перейдет к другому владельцу, передайте его вместе с прибором. Рекомендуется сохранять оригинальную упаковку, т. к. она может пригодиться для удобной транспортировки прибора.

СОДЕРЖАНИЕ

Описание прибора 4
Правила безопасности 4
Устройство очистителя воздуха 6
Подготовка к работе 7
Перед первым включением 8
Управление прибором 8
Подключение к облаку Daichi 11
Замена фильтра 12
Очистка воздуха 12
Уход и техническое обслуживание 13
Устранение неисправностей 14
Хранение и транспортировка 15
Срок эксплуатации 15
Реализация прибора 15
Безопасная утилизация 15
Технические характеристики 16
Сертификация 17
Условия предоставления гарантии 18
Гарантия изготовителя 18
Гарантийный талон 19

ОПИСАНИЕ ПРИБОРА

Очиститель воздуха представляет собой электрический бытовой прибор, предназначенный для очищения воздуха в помещении. Прибор пропускает воздух через систему фильтров для удаления пыли, аллергенов, бактерий и запахов, а затем возвращает обратно уже очищенный поток.

Основные компоненты устройства — это вентилятор и многоступенчатая система фильтрации, включающая предварительный фильтр, HEPA-фильтр (для улавливания мелких частиц) и угольный фильтр (для поглощения запахов). Устройство помогает создать более здоровый микроклимат, особенно важно для аллергиков, детей и пожилых людей.

Технологии очистки

- Предварительный фильтр улавливает крупные частицы до того, как они попадут в HEPA-фильтр.
- Фильтр HEPA H13 эффективно удаляет частицы PM2.5, а эффективность фильтрации составляет более 99,9%.
- Фильтр с активированным углем эффективно удаляет формальдегид, бензол и другие газообразные загрязнители, поддерживая чистоту воздуха.
- 3 настройки скорости и настройка таймера.
- Умный режим работы с функцией блокировки от детей
- Ночной режим: очиститель воздуха продолжает работать в абсолютной тишине.
- Ионизатор: отрицательные ионы дополнительно стерилизуют воздух и удаляют из него споры плесени и аллергены.
- Интеллектуальное определение качества воздуха: встроенный датчик частиц PM2.5.

Комплектность поставки

Очиститель воздуха ..... 1 шт.
Руководство по эксплуатации ..... 1 шт.
Упаковка ..... 1 шт.
Wi-Fi-контроллер ..... 1 шт.
Монтажная пластина ..... 1 шт.
Винты ..... 2-4 шт.
Дюбели ..... 2-4 шт.
Приклеивающийся к основанию устройства коврик, для его устойчивости .....1 шт.

ПРАВИЛА БЕЗОПАСНОСТИ

⚠ ВНИМАНИЕ!

Требования, несоблюдение которых может привести к тяжелой травме или серьезному повреждению оборудования

Внимательно прочитайте данное руководство по эксплуатации перед установкой и эксплуатацией очистителя воздуха. Если у вас возникнут вопросы, обращайтесь

к официальному дилеру производителя.

- Используйте прибор только по назначению, указанному в руководстве по эксплуатации.
- Не эксплуатируйте устройство без фильтров.
- Не помещайте посторонние предметы в отверстия очистителя воздуха.
- Включение очистителя воздуха должно осуществляться только по завершении его полной сборки.
- Перед первым включением устройства снимите все пластиковые пакеты с фильтров.
- Для предотвращения перегрева розетки электропитания рекомендуется использовать отдельную розетку. Не пользуйтесь удлинителями. Несоответствующее напряжение электросети и неподходящая розетка электропитания приведут к повреждениям и травме.
- Располагайте устройство на ровной и прочной поверхности в безопасном месте. Во избежание случайного падения и повреждения устройства не ставьте его на краю стола или на наклонной поверхности.
- Во избежание сокращения срока службы или повреждения устройства используйте только оригинальные детали и принадлежности. В противном случае гарантия на изделие будет недействительной.
- Во избежание травмы или повреждения изделия не вставляйте в воздуховыпускное отверстие пальцы и другие предметы.
- Периодически проверяйте кабель питания устройства. Для обеспечения безопасности поврежденный кабель необходимо заменить. Замену должен выполнять квалифицированный техник.
- Не пользуйтесь устройством, если в помещении работает фумигатор или в местах, где в воздухе имеются масляные пары или пары химических веществ, или используются благовония.
- После использования устройства выньте вилку питания из розетки. При этом беритесь за вилку, не тяните за кабель питания.
- Не погружайте устройство, кабель и вилку питания в жидкость.
- Не оставляйте устройство без присмотра. Дети должны находиться под присмотром взрослого, не позволяйте детям играть с устройством.
- Нельзя допускать к использованию устройства детей, а также лиц с ограниченными физическими и умственными способностями или не обладающих необходимыми для этого опытом и знаниями, без надзора со стороны лица, ответственного за их безопасность.
- Перед чисткой, ремонтом или перемещением изделия выньте вилку питания из розетки. Не используйте для чистки изделия летучие жидкости и жесткую ткань, чтобы предотвратить появление царапин.
- Когда изделие не используется, поместите его в коробку и храните в безопасном, прохладном и сухом месте, где на него не попадают прямые солнечные лучи.
- Изделие не предназначено для использования вне помещения или во влажных местах, например, в ванных комнатах. Изделие предназначено только для использования в помещении.
- Периодически выполняйте обслуживание (плесень и микробы являются основными причинами неприятного запаха). Физические и другие факторы могут также вызывать аллергические реакции. Это вредно для здоровья. При ощущении дискомфорта обратитесь к врачу.

УСТРОЙСТВО ОЧИСТИТЕЛЯ ВОЗДУХА

Корпус

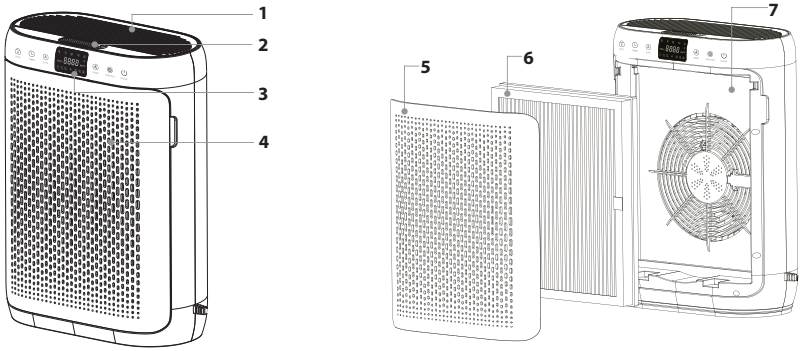

№	Описание
1	Выход воздуха
2	Ароматизатор
3	Дисплей и панель управления
4	Вход воздуха
5	Передняя панель
6	Фильтры
7	Корпус прибора

ПРИМЕЧАНИЕ:

- Изображения в данном руководстве приведены в качестве примеров, реальное изделие может отличаться.
- В целях постоянного улучшения качества и совершенствования товара, производитель оставляет за собой право вносить изменения в конструкцию изделия, не ухудшающие эксплуатационные характеристики, без предварительного уведомления.

Панель управления

ПОДГОТОВКА К РАБОТЕ

Достаньте прибор из упаковки и убедитесь, что все составные его части не повреждены. Установите прибор на ровную горизонтальную сухую поверхность на безопасном расстоянии от других электрических приборов – не менее метра.

При работе увлажнитель должен находится на достаточном расстоянии от мебели и других предметов, чтобы им не повредила избыточная влажность – не менее 60 см по бокам и сверху.

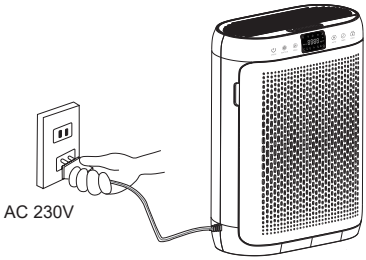

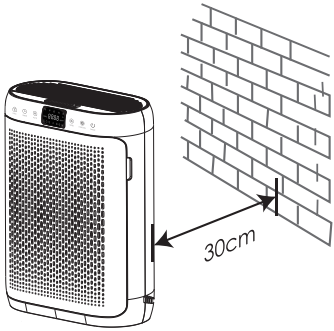

ПЕРЕД ПЕРВЫМ ВКЛЮЧЕНИЕМ

1. Выдержите прибор около двух часов при комнатной температуре.
2. Установите прибор на ровную горизонтальную сухую поверхность на безопасном расстоянии не менее 2 м от других электрических приборов.
3. Располагайте воздухозаборное и воздуховыпускное отверстия прибора на расстоянии не менее 30 см от стен и мебели.
4. Не размещайте прибор возле источников тепла и во влажных помещениях.

УПРАВЛЕНИЕ ПРИБОРОМ

Кнопка включения/отключения

1. После включения питания устройства все индикаторы включаются на 0,5 сек. для самопроверки. После завершения самопроверки индикаторы выключаются и переходят в режим ожидания.
2. Нажмите кнопку «Ⓐ», устройство запустится в интеллектуальном режиме, и на экране дисплея загорится значок "A" устройство автоматически настроит скорость ветра в соответствии с измеренным качеством окружающего воздуха.

ПРИМЕЧАНИЕ:
низкая скорость по умолчанию активируется в первый раз при включении питания и имеет функцию запоминания, даже если питание не отключено. При отключении в режиме высокой скорости скорость ветра остается в режиме высокой скорости при повторном включении.

Настройка функций
Нажмите функциональную кнопку «⚙», чтобы выбрать нужную функцию.

Включение ионизации Выключение ионизации

Настройка скорости вентилятора
Нажмите кнопку «», чтобы настроить скорость воздушного потока.

Включение ночного режима
Удерживайте нажатой кнопку скорости воздушного потока в течение 3 секунд, в ночном режиме прибор будет работать при минимальной скорости, значок режима ожидания загорится, а остальные значки погаснут.
Нажмите любую кнопку, чтобы прибор вышел из ночного режима.

Автоматический режим
Нажмите кнопку «Ⓐ», устройство запустится в интеллектуальном режиме, и на экране дисплея загорится значок "A" устройство автоматически настроит скорость ветра в соответствии с измеренным качеством окружающего воздуха.

Таймер
Нажмите кнопку таймера «◷», чтобы установить продолжительность таймера на необходимое время 2, 4 или 8 часов.

Защита от детей

Нажмите и удерживайте кнопку «Детский замок» в течении 3-5 секунд, чтобы включить блокировку устройства от детей.

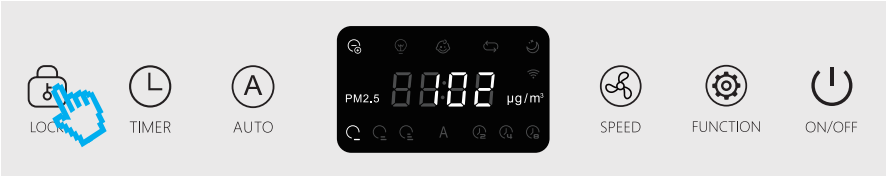

Загорится значок на дисплее, означающий, что функция активирована. В это время все кнопки на устройстве будут неактивны.

Чтобы отключить функцию блокировки от детей, просто нажмите и удерживайте кнопку блокировки от детей в течение 3-5 секунд.

Значок блокировки от детей погаснет, и все кнопки вернутся в рабочее состояние.

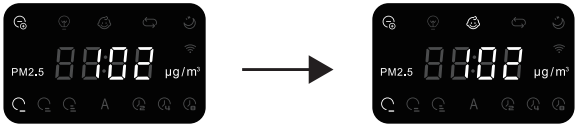

Детский замок выключен

Детский замок включен

Индикатор о необходимости замены фильтра

На экране дисплея загорается значок замены, указывающий на то, что пользователь должен заменить фильтр. В этот момент, удерживая кнопку таймера в течение трех секунд, можно выключить индикатор и сбросить время работы фильтра.

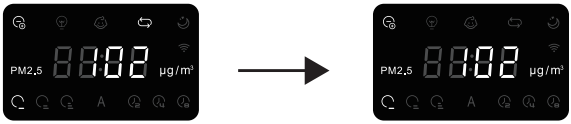

Значок сброса загорается, когда фильтр нужно заменить.

Таймер сбрасывается, и значок гаснет.

Ароматизатор

В очиститель воздуха встроен ароматизатор. На верхнем воздуховыпускном отверстии, находится сменная ароматизирующая подушечка, на которую можно капнуть несколько капель эфирного масла (не входит в комплект). Это позволит вам дышать свежим ароматизированным воздухом.

Как добавить эфирное масло?

1. Снимите крышку резервуара для ароматизации.
2. Добавьте несколько капель эфирного масла - в зависимости от ваших предпочтений в отношении силы аромата можно использовать больше или меньше.
3. Установите крышку резервуара на свое место.

ПРИМЕЧАНИЕ:

1. Пожалуйста, не заливайте эфирные масла непосредственно в фильтры HEPA, так как это может повредить устройство и снизить эффективность очистки воздуха.
2. Аромат определяется концентрацией эфирных масел.
3. Из-за небольшого размера губчатых подушечек для ароматизации рекомендуется использовать данную функцию в небольших помещениях, чтобы обеспечить эффективность ароматизации.

Подключение к Wi-Fi

В режиме включенного питания нажмите и удерживайте кнопку «⏻» в течение приблизительно 3 секунд, чтобы перейти в режим работы по сети, значок Wi-Fi будет мигать синим цветом, после успешного подключения к сети значок станет светиться синим цветом, не мигая. При сбое значок Wi-Fi снова начнет мигать.

ПОДКЛЮЧЕНИЕ К ОБЛАКУ DAICHI

1. Установите приложение Daichi Comfort
2. Войдите в свой аккаунт.
3. На главном экране приложения нажмите «+» и выберите устройство
4. Нажмите и удерживайте кнопку питания на приборе 5-7 секунд, чтобы включить режим управления по Wi-Fi/
5. Следуйте инструкции по установке в приложении.

Daichi Comfort

Скачайте в App Store или Google Play.

ЗАМЕНА ФИЛЬТРА

Фильтр необходимо менять каждые 6-8 месяцев. индикатор мигает когда необходимо заменить фильтр. После замены фильтра необходимо сбросить счетчик срока службы фильтра.

Снятие фильтра

1. Выключите прибор и отсоедините его от сети электропитания.
2. Откройте переднюю панель.
3. Достаньте фильтр.
4. Перед установкой снимите защитную пленку с нового фильтра.
5. Установите новый фильтр
6. Установите на место переднюю панель прибора.

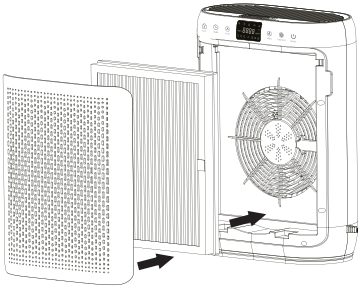

ОЧИСТКА ВОЗДУХА

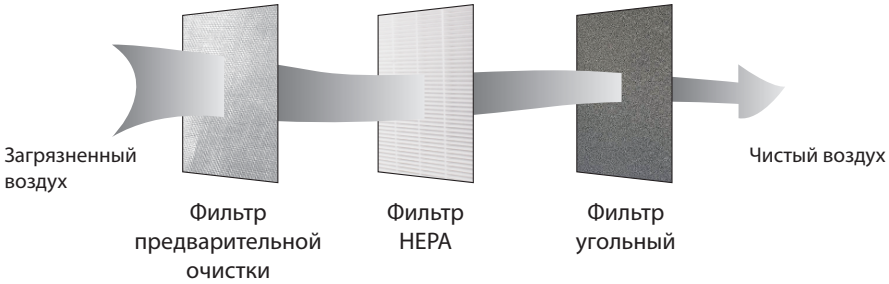

Очиститель воздуха очищает воздух при помощи композитного фильтра. Композитный фильтр состоит из предварительного фильтра, HEPA-фильтра и угольного фильтра.

Предварительный фильтр задерживает крупные частицы, обеспечивая оптимальную продолжительность использования HEPA-фильтра.

HEPA фильтр удаляет ультрадисперсные частицы PM2.5 и эффективно удаляет частицы пыли размером до 0,3 микрон.

Угольный фильтр - пористый кокосовый уголь, полученный с помощью современной технологии биологического карбонизации, обладает большей адсорбционной способностью и может эффективно удалять дым и формальдегид.

УХОД И ТЕХНИЧЕСКОЕ ОБСЛУЖИВАНИЕ

Отключайте прибор от сети после использования, перед чисткой и техническим обслуживанием.

Регулярно проводите очистку и обслуживание очистителя воздуха согласно данной инструкции не реже 1-2 раз в неделю.

- Протрите поверхность прибора влажной тканью, затем вытрите ее насухо.
- Если прибор слишком грязный, для его очистки можно использовать нейтральное моющее средство, однако перед использованием разбавьте его.
- Никогда не используйте легковоспламеняющиеся, абразивные или агрессивные чистящие средства, такие как отбеливатель или спирт, которые могут вызвать деформацию или изменение цвета при чистке.
- Если индикатор замены фильтра начал гореть, счетчик срока службы фильтра подошел к концу, пожалуйста, замените фильтр.
- После замены фильтра счетчик срока службы фильтра, индикатор замены фильтра погаснет.

⚠ ВНИМАНИЕ!

Требования, несоблюдение которых может привести к тяжелой травме или серьезному повреждению оборудования

- Не используйте металлические щетки, лезвия и тальковые пудры для очистки поверхностей прибора, это может привести к деформации и стиранию поверхностей.
- После окончания очистки устройства обязательно просушите оставшиеся капли воды и убедитесь, что внутри корпуса прибора не осталось воды.
- Если прибор не используется длительное время, обеспечьте его хранение — упакуйте прибор в пластиковый пакет, а затем в коробку и придерживайтесь рекомендациям согласно пункту «Транспортировка и хранение».

УСТРАНЕНИЕ НЕИСПРАВНОСТЕЙ

Проблема	Возможная причина	Решение проблемы
Устройство не включается.	Вилка питания не вставлена в розетку.	Проверьте, не ослаблена ли вилка питания в розетке.
Слабый поток воздуха из воздуховыпускного отверстия.	Не сняты пластиковые пакеты с фильтров. Воздуховыпускное отверстие заблокировано какими-либо предметами. Фильтры загрязнены.	Снимите пластиковые пакеты. Удалите предметы от воздуховыпускного отверстия. Очистите или замените фильтр.
Низкая эффективность работы очистителя воздуха, качество воздуха не улучшается.	Фильтры не установлены. Все время открыты двери или окна. В помещение непрерывно попадают загрязнения снаружи. Поэтому для очистки воздуха требуется больше времени. Изделие расположено в слишком тесном месте, или мешают расположенные рядом предметы. Фильтры загрязнены, поэтому эффективность фильтрации снижена.	Установите фильтры. Не устанавливайте устройство слишком близко к открытым окнам. Устанавливайте устройство в месте, где нет препятствий потоку воздуха. Очистите или замените фильтр.
Из воздуховыпускного отверстия исходит неприятный запах.	В помещении курят много людей, при этом образуются сильный запах и большое количество загрязнений. Фильтры сильно загрязнены.	Рекомендуется обеспечить доступ в помещение свежего воздуха. Очистите или замените фильтр.
Индикатор качества воздуха длительное время светится красным цветом.	Датчик запаха или датчик пыли загрязнен. Все время открыты двери или окна. В помещение непрерывно попадают загрязнения снаружи. Поэтому для очистки воздуха требуется больше времени.	Очистите датчик запаха или датчик пыли, чтобы восстановить их чувствительность. Сначала закройте окна и двери. Включите вентилятор с высокой скоростью вращения, чтобы устройство могло быстро очистить воздух.

ХРАНЕНИЕ И ТРАНСПОРТИРОВКА

- Прибор необходимо хранить при температуре от -30 до +40 °C, влажности от 15 до 85 % (без конденсата).
- При транспортировке запрещено подвергать прибор ударам и перемещениям внутри транспортного средства.
- При транспортировке необходимо соблюдать манипуляционные знаки на упаковке прибора.
- Если прибор транспортировался при температуре ниже 0°C, предварительно его необходимо выдержать в помещении, где планируется использование, не менее 2 часов без включения в сеть.

СРОК ЭКСПЛУАТАЦИИ

Срок службы очистителя воздуха составляет 3 года при условии соблюдения соответствующих правил по установке и эксплуатации.

РЕАЛИЗАЦИЯ ПРИБОРА

Изделие предназначено для реализации через розничные сети и не требует специальных условий

БЕЗОПАСНАЯ УТИЛИЗАЦИЯ

Ваше устройство спроектировано и изготовлено из высококачественных материалов и компонентов, которые можно утилизировать и использовать повторно.

Если товар имеет символ с зачеркнутым мусорным ящиком на колесах, это означает, что товар соответствует Европейской директиве 2002/96/EC.

Ознакомьтесь с местной системой раздельного сбора электрических и электронных товаров. Соблюдайте местные правила.
Утилизируйте старые устройства отдельно от бытовых отходов. Правильная утилизация вашего товара позволит предотвратить возможные отрицательные последствия для окружающей среды и здоровья людей.

ТЕХНИЧЕСКИЕ ХАРАКТЕРИСТИКИ

Очиститель воздуха

Электропитание: 220–240 В ~, 50 Гц, 1 Ф

Тип управления: электронный

Номинальная мощность: 40 Вт

Номинальный ток: 0,18 А

Скорость подачи чистого воздуха (CADR): 200 $м^3$/час

Рекомендуемая площадь помещения: 20-25 $м^3$

Уровень звукового давления: <55 дБ(А)

Класс пылевлагозащиты: IPX0

Класс электрозащиты: II

Размеры прибора: 299x159x395 мм

Размер фильтра: 240x300x31 мм

Срок службы фильтра: 1440 часов

Вес нетто: 3,0 кг

Wi-Fi-контроллер

Частотный диапазон: 2,4 - 2,5 ГГц

Рабочее напряжение: 3,3 В

СЕРТИФИКАЦИЯ

Товар сертифицирован на территории Таможенного союза. Товар соответствует требованиям:

ТР ТС 004/2011 «О безопасности низковольтного оборудования»

ТР ТС 020/2011 «Электромагнитная совместимость технических средств»

ТР ТС 037/2016 «Об ограничении применения опасных веществ в изделия электротехники и радиоэлектроники».

EAC

Дата производства указана на маркировке.

Срок службы изделия: 3 года

Гарантийный срок: 1 год

Сделано в Китае

Изготовитель:

Baren Home Appliance Technology (Dongguan) Co., Ltd
Building 7, No.68, Changshengbei road, Dalang Town, Dongguan City, 523778, China

Барен Хоум Аплианс Текнолоджи (Донггуан) Ко., Лтд
Билдинг 7, Номер 68, Чангшенгби роад, Деланг Таун, Донггуан Сити, 523778, Китай

Продавец/организация, уполномоченная изготовителем принимать претензии на территории ЕАЭС:
ООО «ДАИЧИ», 121596, г. Москва, вн. тер. г. Муниципальный округ Можайский, ул. Толбухина, д.9, к.1, помещ. 1/П.

Список сервисных центров доступен по ссылке: https://daichi.ru/support/service/
Единая справочная служба: 8 (800) 200-00-05
E-mail: info@daichi.ru

УСЛОВИЯ ПРЕДОСТАВЛЕНИЯ ГАРАНТИИ

- Гарантия распространяется только на оборудование, на которое при продаже его Покупателю был надлежащим образом оформлен Гарантийный талон установленного образца.
- Гарантийный талон заполнен полностью, разборчиво, включая наименование Оборудования, серийный номер изделия, наименование продавца, дату продажи, подпись и печать продавца, и другие разделы Гарантийного талона.
- Настоящая гарантия не действует, если материальные дефекты возникли вследствие нарушения Покупателем правил использования, хранения или транспортировки Оборудования, или в результате действий третьих лиц, или обстоятельств непреодолимой силы.
- Настоящая гарантия не распространяется на следующие случаи.

1. Периодическое обслуживание и ремонт или замену частей в связи с их нормальным износом.
2. Любые адаптации и изменения с целью усовершенствования и расширения обычной сферы применения изделия, указанной в руководстве по эксплуатации, без предварительного письменного согласия производителя или его дистрибьютора.
3. Ущерб в результате неправильной эксплуатации, включая, но не ограничиваясь этим, Следующее:
   - а) использование изделия не по назначению или не в соответствии с руководством по монтажу, эксплуатации, обслуживанию и требованиями сервисной книжки;
   - б) случайное или намеренное попадание инородных предметов, агрессивных веществ или жидкостей во внутренние, либо на внешние части изделия, колебания напряжения, механическое повреждение, неправильная вентиляция и т. п.;
   - в) ремонт или монтаж неуполномоченными лицами;
   - г) дефекты системы, в которой данное изделие использовалось как ее элемент.

- Настоящая гарантия не имеет целью ущемить законные интересы Покупателя, предоставленные ему действующим законодательством России.

ГАРАНТИЯ ИЗГОТОВИТЕЛЯ

Настоящие гарантийные обязательства представляют собой гарантию Продавца на Оборудование, указанное в приложении к гарантийному талону и приобретенное Покупателем у Продавца (в дальнейшем — Оборудование). Гарантия предоставляется на срок 12 (двенадцать) месяцев со дня продажи Оборудования и распространяется на материальные дефекты, возникшие по вине производителя.

ГАРАНТИЙНЫЙ ТАЛОН

Очиститель воздуха	Модель
SN - прибора	
Покупатель	ФИО
Подпись покупателя	
Продавец	Дата продажи
Полное название компании	
Почтовый адрес продавца	Подпись продавца
Код города и контактный телефон	М.П.

DAICHI

В целях улучшения качества продукции конструкция и технические характеристики могут изменяться без предварительного уведомления. Более подробную информацию можно получить у дистрибьютора или производителя.